人脸核验门禁一体机

KEDACOM

快速安装指南

Quick Start Guide

一 前言

感谢您购买我司产品，如对本公司产品有疑问或需要，请随时和我们联系。

此内容（手册）的目的是确保用户正确使用本产品，以避免危险或财产损失。在使用产品之前，请认真阅读此手册并妥善保存以备日后参考。如果用户因没有按照以下安全说明，致使设备不能正常使用或损坏等情况，我司恕不负责，感谢您的配合。

二 安全使用注意事项

1. 电源要求

- 请在安装使用设备过程中，严格遵守当地各项电气安全规定。
- 请使用满足安全电压要求的电源，在设备运行之前检查供电电源是否正确。

2. 使用环境要求

- 请在允许的湿度和温度范围内运输、使用和存储设备。
- 请勿将设备置于潮湿、多尘、极热、极冷、强电磁辐射或照明条件不稳定等场所。
- 请勿让任何液体流入设备，以免内部元件受损。
- 请在运送设备时，重新以出厂时的包装进行包装，或用同等品质的材质包装。
- 请勿在运输、存储及安装过程中重压、剧烈震动、浸泡设备。

工作环境	
工作电源	电源：DC12V±10% 功耗：25W Max
温度	-40℃ ~ +60 ℃
湿度	10%~95%（无凝结）
海拔高度	-60m~3000m
大气压	86kPa~106kPa

3. 特别声明

- 本手册中的图示仅供参考，产品请以实物为准。
- 我们尽最大努力来保证本手册信息的正确性，如因升级等原因发生信息修改，恕不另行通知。
- 本手册能作为多个型号产品的使用指导，但不一一列举每个产品的使用情况，请您根据实际产品自行对照。
- 本产品需激活后方能使用，激活时请填写有效邮箱，方便找回密码。
- 为了提高产品网络使用的安全性，建议您设置高强度密码：密码长度必须达到8-16个字符，且至少由数字和字母或特殊字符中的两种或两种以上类型组合而成。请您定期更改用户名的密码，建议每3个月更新一次密码。如果设备在较高安全风险的环境中使用，建议每月或每周更新一次。请妥善保管好您的用户名与密码。
- 将本产品接入互联网需自担风险，包括但不限于产品可能遭受的网络攻击、黑客攻击、病毒感染等，本公司不对因此造成的产品工作异常、信息泄露等问题承担责任，本公司将及时为您提供产品相关技术支持。
- 如需获取最新文档，请至官网下载，官网地址www.kedacom.com。

三 外观及接口

外观部件：

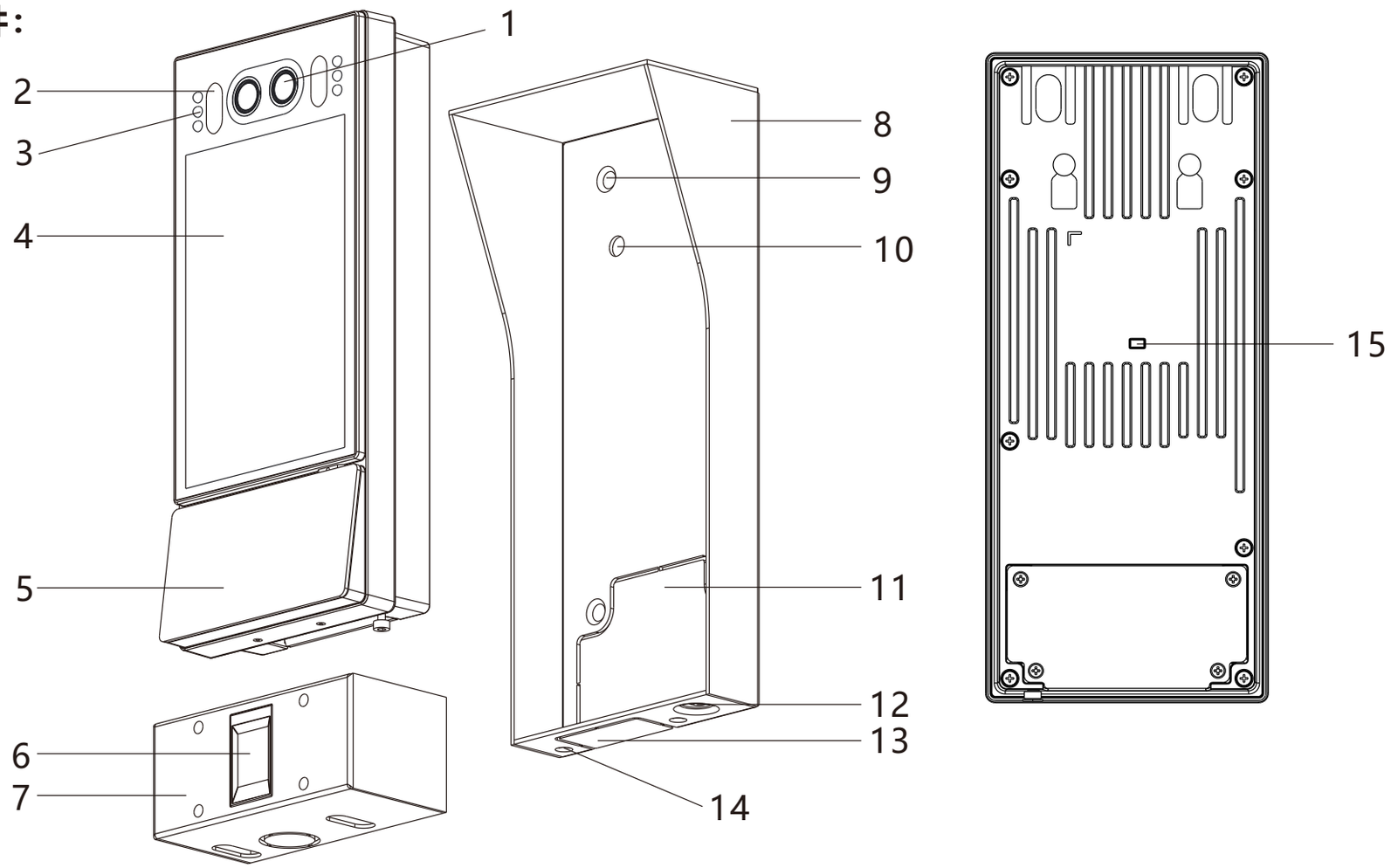

序号	名称	序号	名称
1	镜头	9	4x螺孔（固定墙面）
2	白光补光灯	10	2x卡钉
3	红外灯	11	凸形板
4	屏幕	12	锁紧螺钉
5	读卡区	13	出线孔
6	指纹识别模块	14	2x螺孔（固定藏线盒）
7	藏线盒	15	防拆按钮
8	防护罩		

【说明】带86盒安装时，“11 凸形板”需用钳子夹掉，方便尾线穿出。
不带86盒安装时，“13 出线孔”需用钳子夹掉，方便尾线穿出。

设备尺寸：

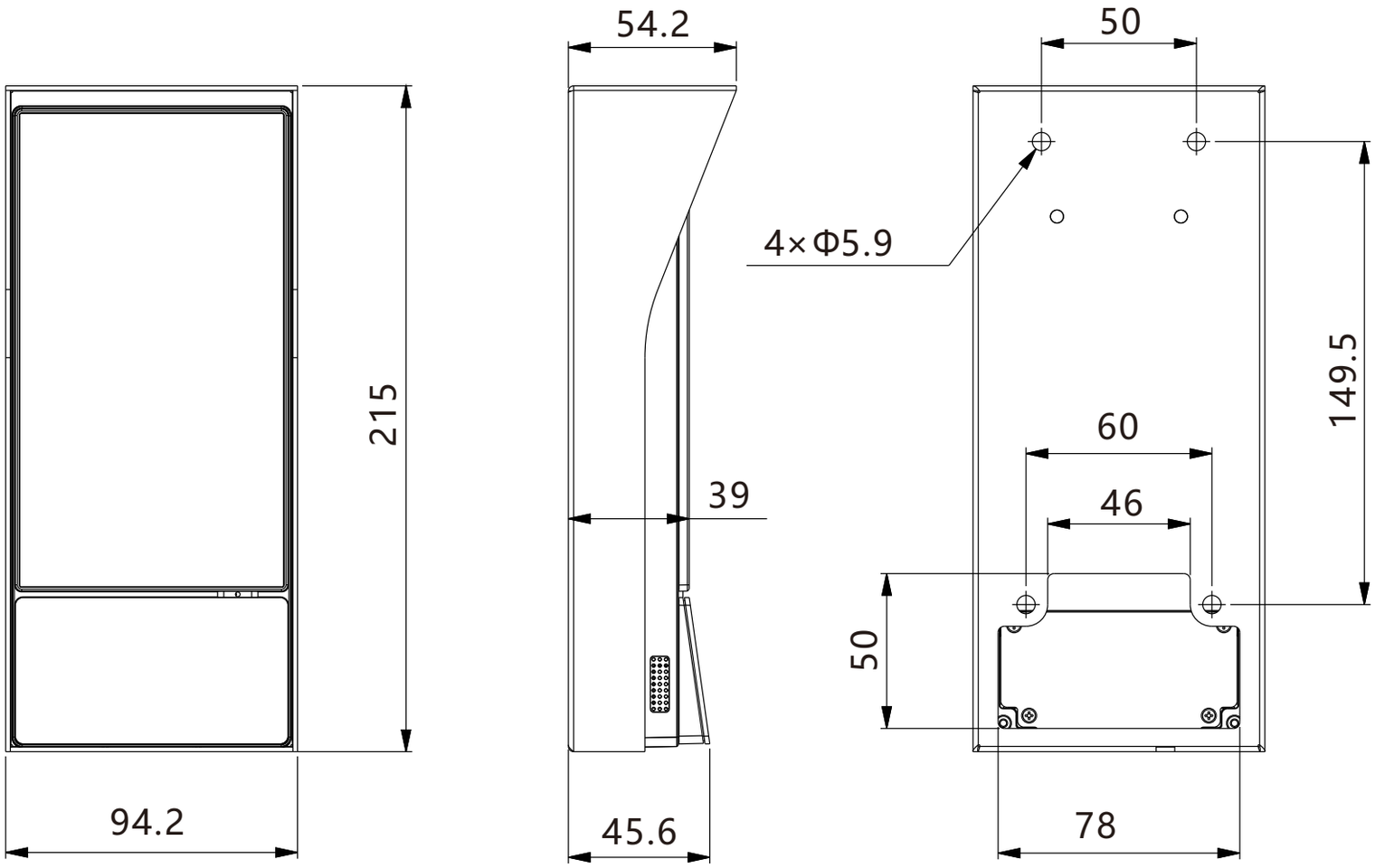

单位：mm

尾线：

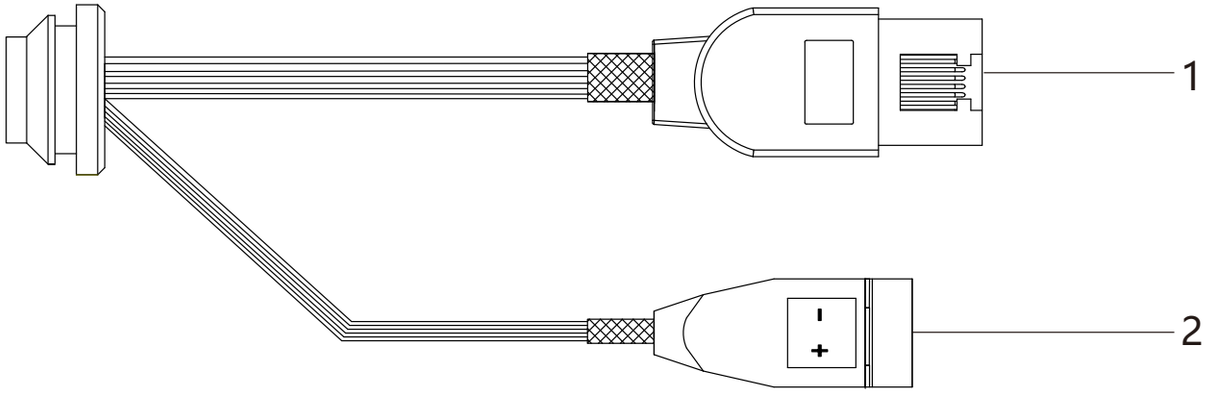

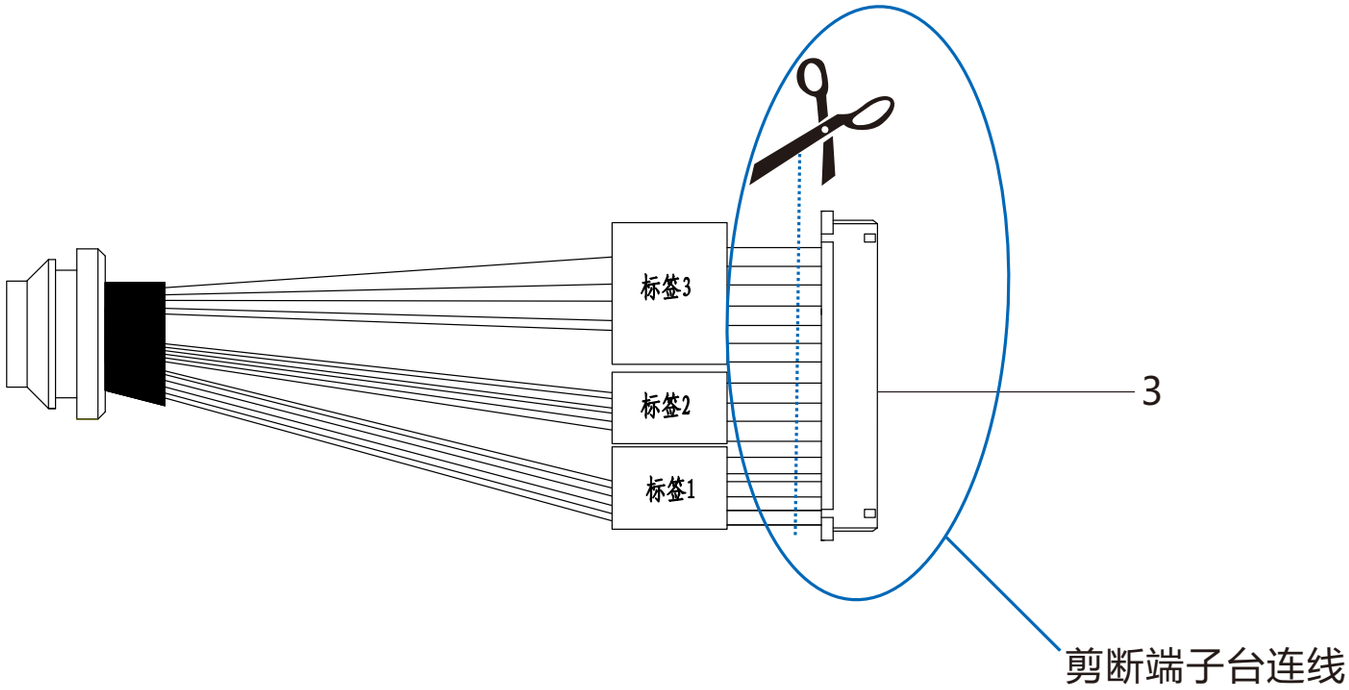

表1 线缆接口介绍

接口	接口名称	功能描述
1	网络接口	连接交换机等网络接入设备
2	电源接口	连接DC12V电源
3	用户线缆组合	包含告警输入/输出、RS485串口等

表2 用户线缆组合接口介绍

接口名称	序号	颜色	接口名称	功能描述
用户线缆组合	1	黄	NC	常闭型门锁接口
	2	粉	COM	门锁接口
	3	白	NO	常开型门锁接口
	4	白棕	SENS	门磁接口
	5	浅绿	GND	接地
	6	灰	RS485+	RS485串口，与外界设备交互控制，如控制第三方设备
	7	紫	RS485-	
	8	绿	GND	接地
	9	蓝	ALARM OUT	告警输出接口
	10	白橙	ALARM OUT COM	告警输出接口
	11	棕	BUT	开门按钮接口
	12	白红	GND	接地
	13	白紫	ALARM IN-1	告警输入接口
	14	白黑	GND	接地
	15	白蓝	ALARM IN-2	告警输入接口
	16	白黄	GND	接地

【说明】门锁接口、报警输出最大支持DC30V 2A或AC125V 0.5A。

KSCA120-EFC-BJ型号尾线：

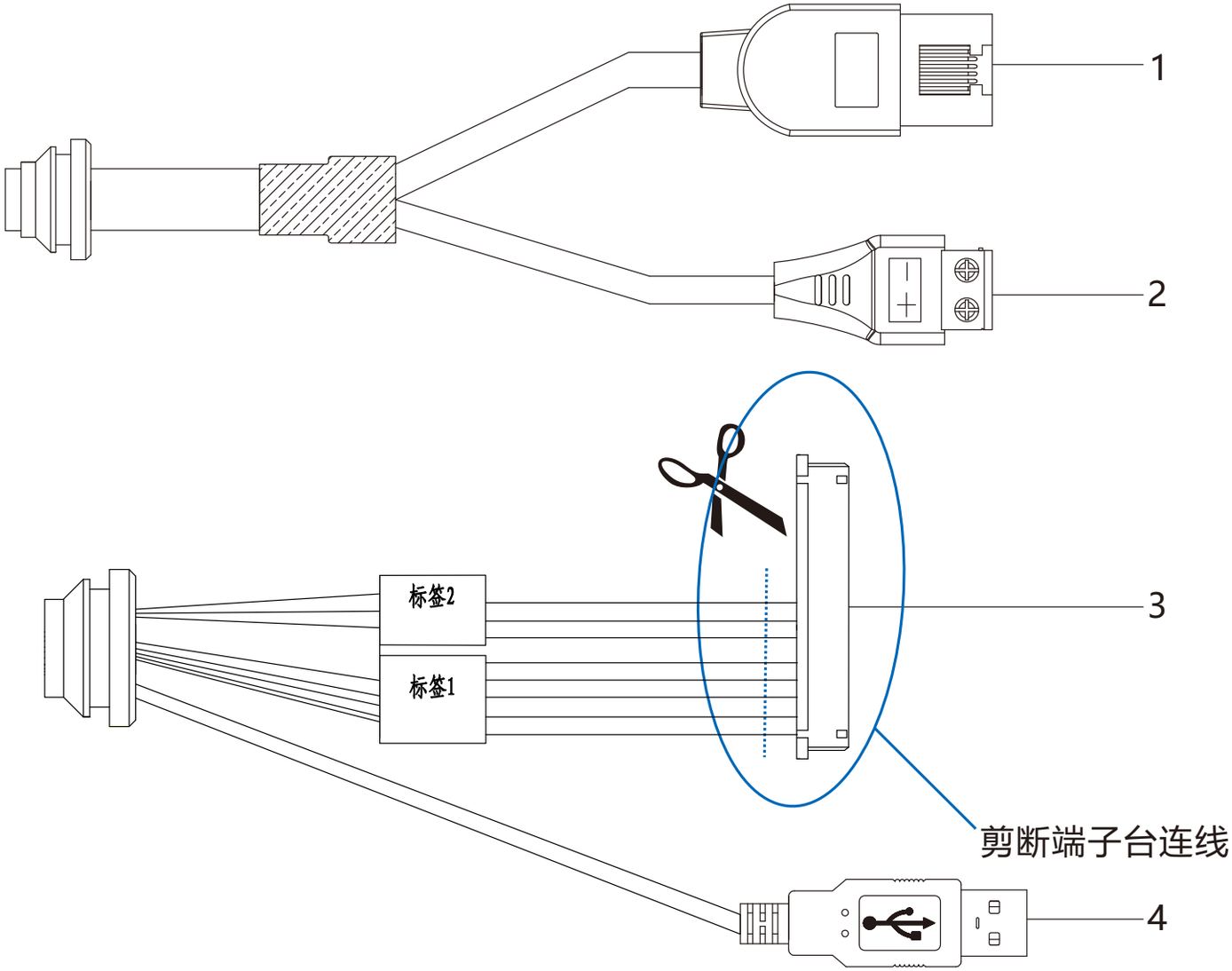

表1 线缆接口介绍

接口	接口名称	功能描述
1	网络接口	连接交换机等网络接入设备
2	电源接口	连接DC12V电源
3	用户线缆组合	包含门锁接口、门磁接口、RS485串口等
4	USB接口	连接身份证读卡器

表2 用户线缆组合接口介绍

接口名称	序号	颜色	接口名称	功能描述
用户线缆组合	1	黄	NC	常闭型门锁接口
	2	粉	COM	门锁接口
	3	白	NO	常开型门锁接口
	4	白棕	SENS	门磁接口
	5	浅绿	GND	接地
	6	灰	RS485+	RS485串口，与外界设备交互控制，如控制第三方设备
	7	紫	RS485-	
	8	绿	GND	接地

KSCA120-ANW-EFMC型号尾线：

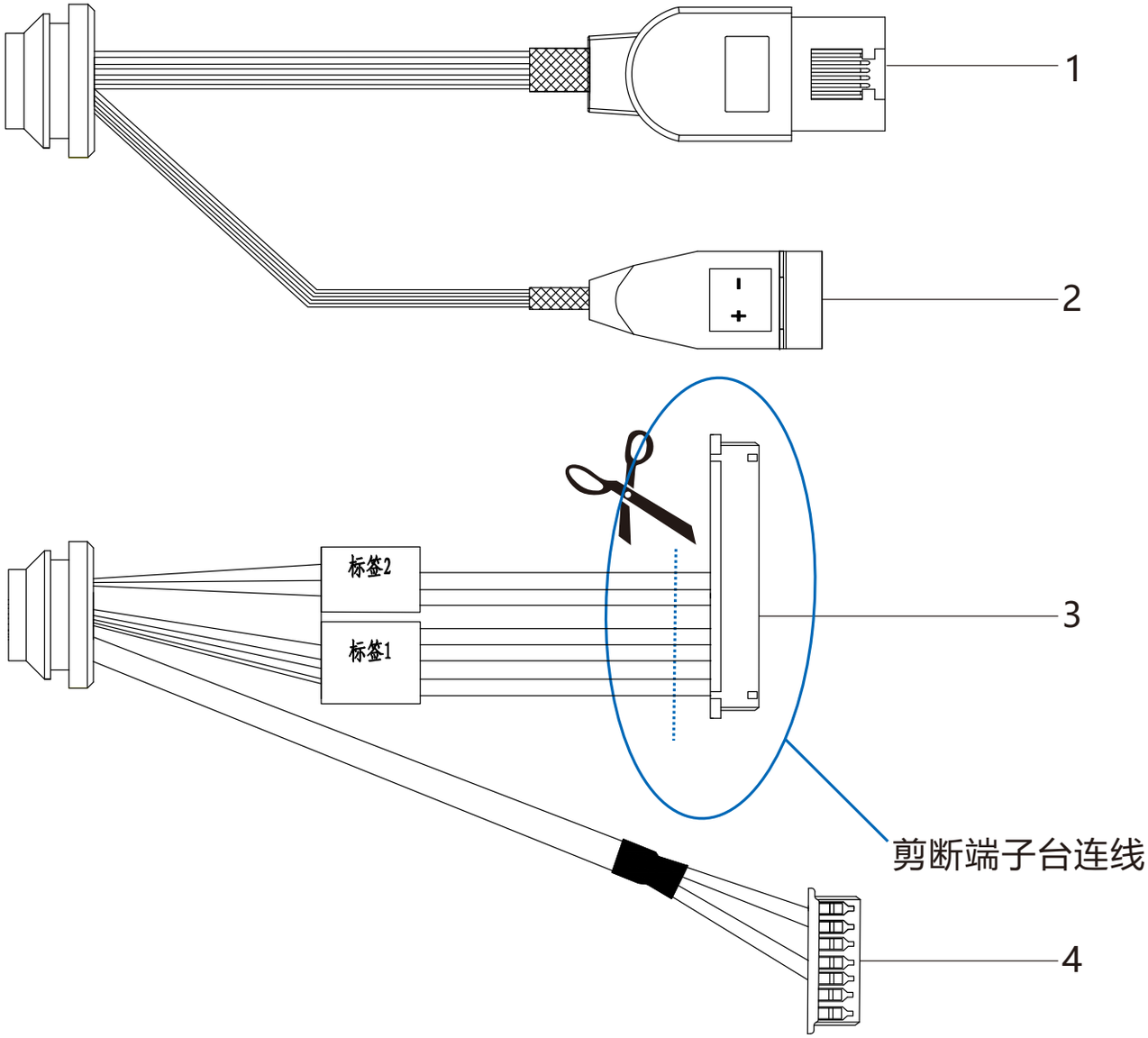

表1 线缆接口介绍

接口	接口名称	功能描述
1	网络接口	连接交换机等网络接入设备
2	电源接口	连接DC12V电源
3	用户线缆组合	包含门锁接口、门磁接口、RS485串口等
4	指纹识别模块接口	连接指纹识别模块

表2 用户线缆组合接口介绍

接口名称	序号	颜色	接口名称	功能描述
用户线缆组合	1	黄	NC	常闭型门锁接口
	2	粉	COM	门锁接口
	3	白	NO	常开型门锁接口
	4	白棕	SENS	门磁接口
	5	浅绿	GND	接地
	6	灰	RS485+	RS485串口，与外界设备交互控制，如控制第三方设备
	7	紫	RS485-	
	8	绿	BUTT	开门按钮接口

四 线缆连接说明

剪开用户线缆组合，可连接RS485、门锁、开门按钮、门磁、报警设备、读卡器等。

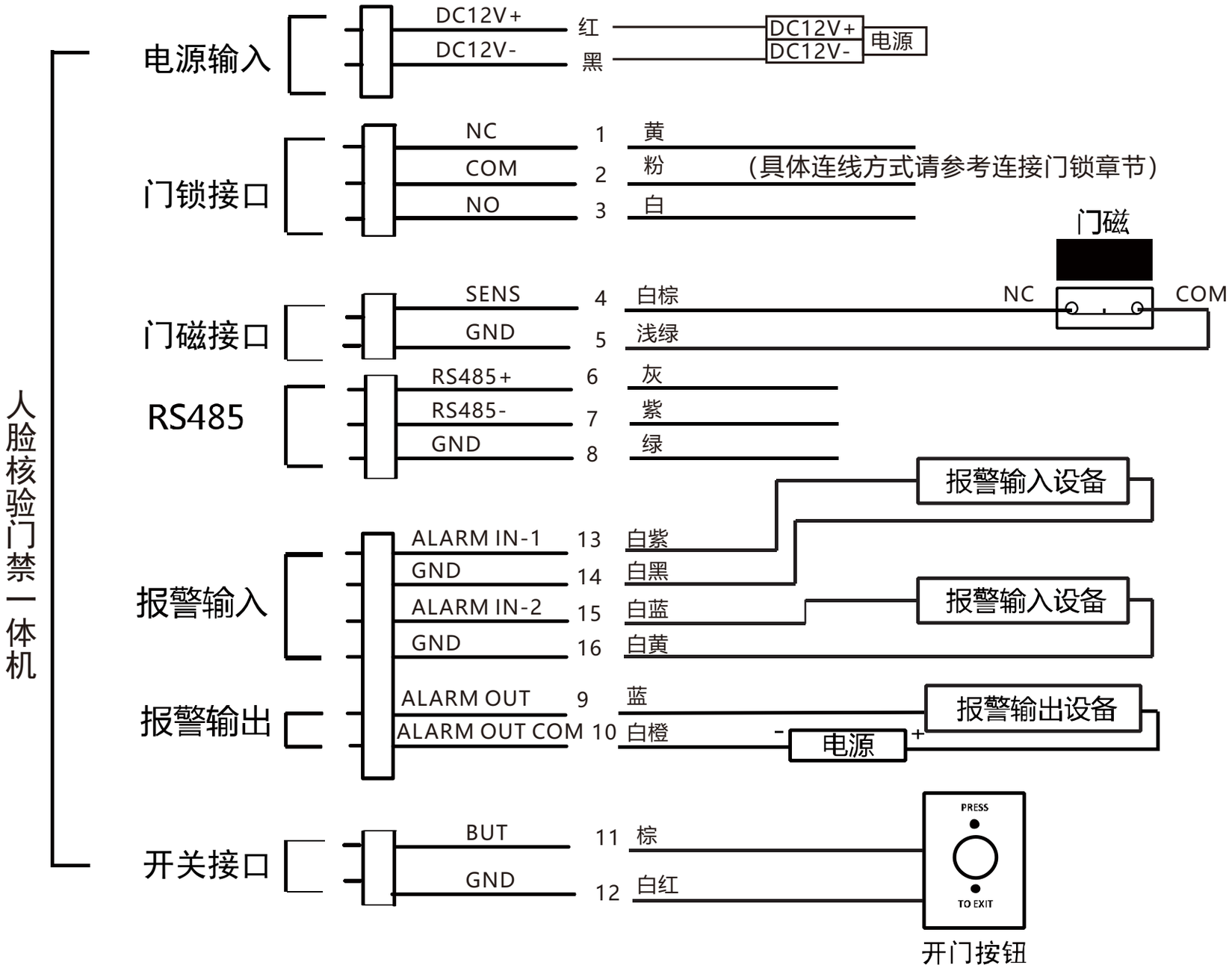

【说明】1) 门锁接口中，NC用于连接常闭型门锁，NO用于连接常开型门锁。常闭型门锁又称阳极锁，断电开门；常开型门锁又称阴极锁，通电开门。

2) 默认状态下，设备门磁输入为常关，门磁接口SENS连接门磁开关NC接口，GND连接门磁开关COM接口；若门磁输入设为常开，则SENS连接门磁开关NO接口，GND连接门磁开关COM接口。进入设备门禁配置界面，即可查看、更改门磁输入。

连接门锁

设备支持常开型和常闭型锁，不同使用环境下，连线方式也有所不同，具体如下：

1) 两侧皆为人脸核验门禁。

连接常闭型门锁：

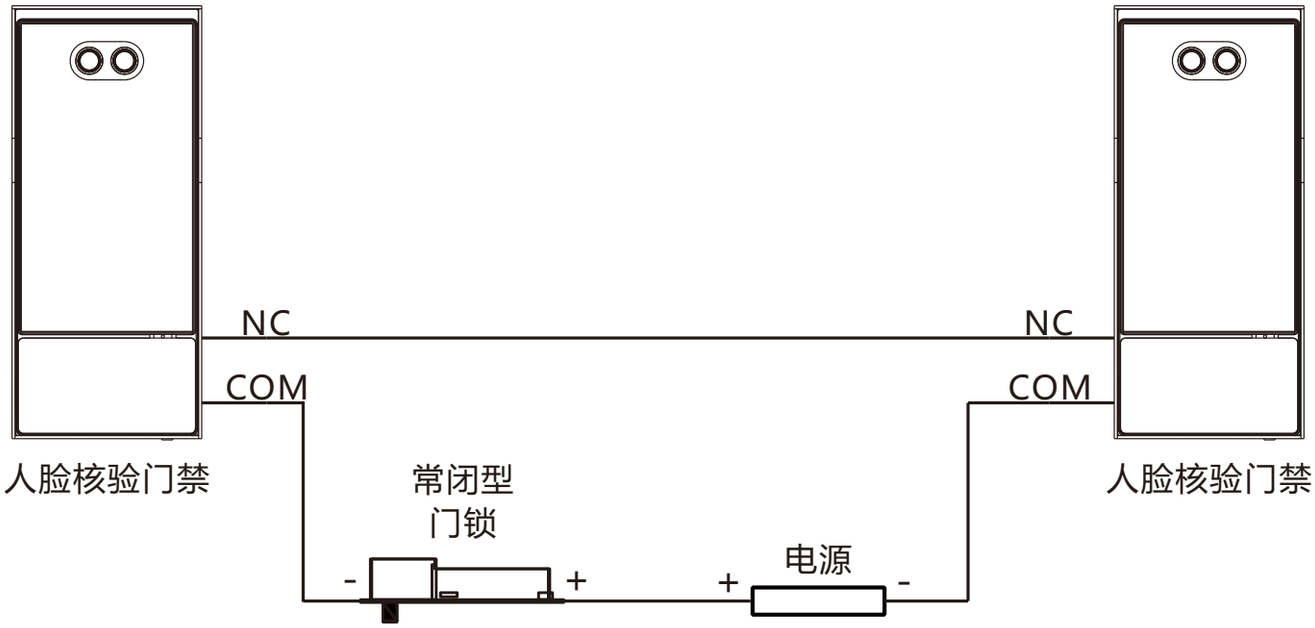

连接常开型门锁：

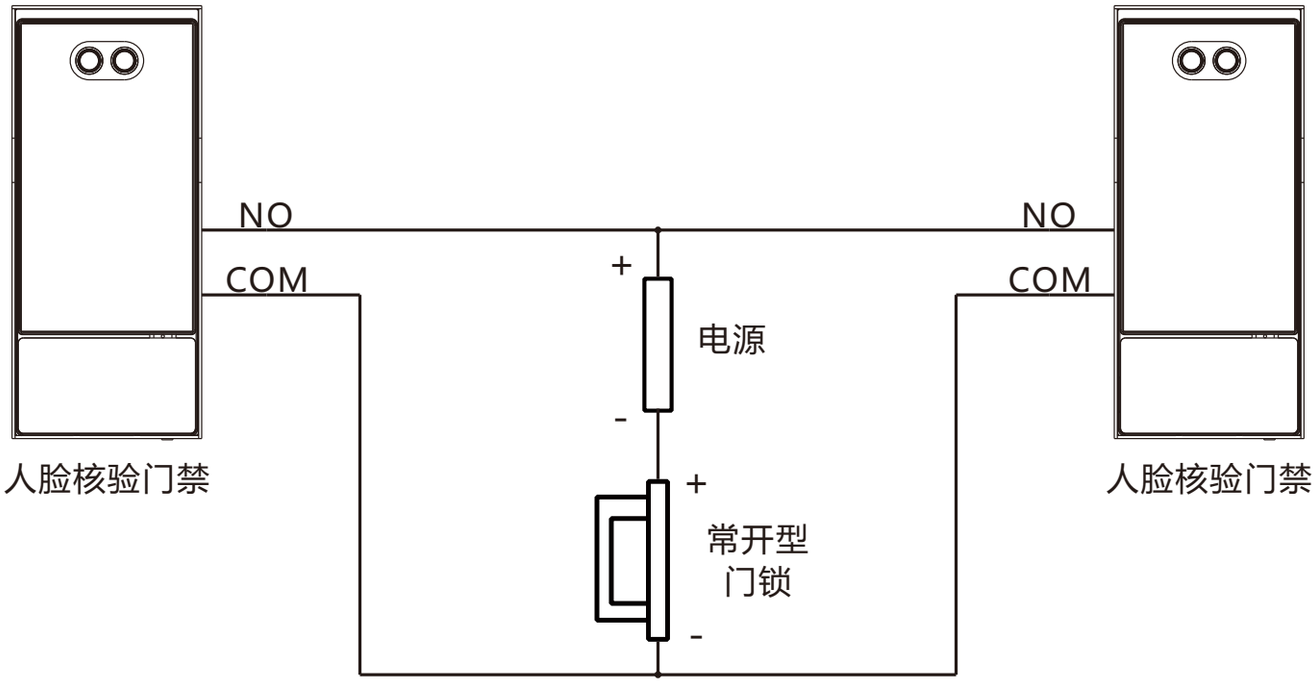

2) 外侧为人脸核验门禁，内侧为开门开关。

连接常闭型门锁：

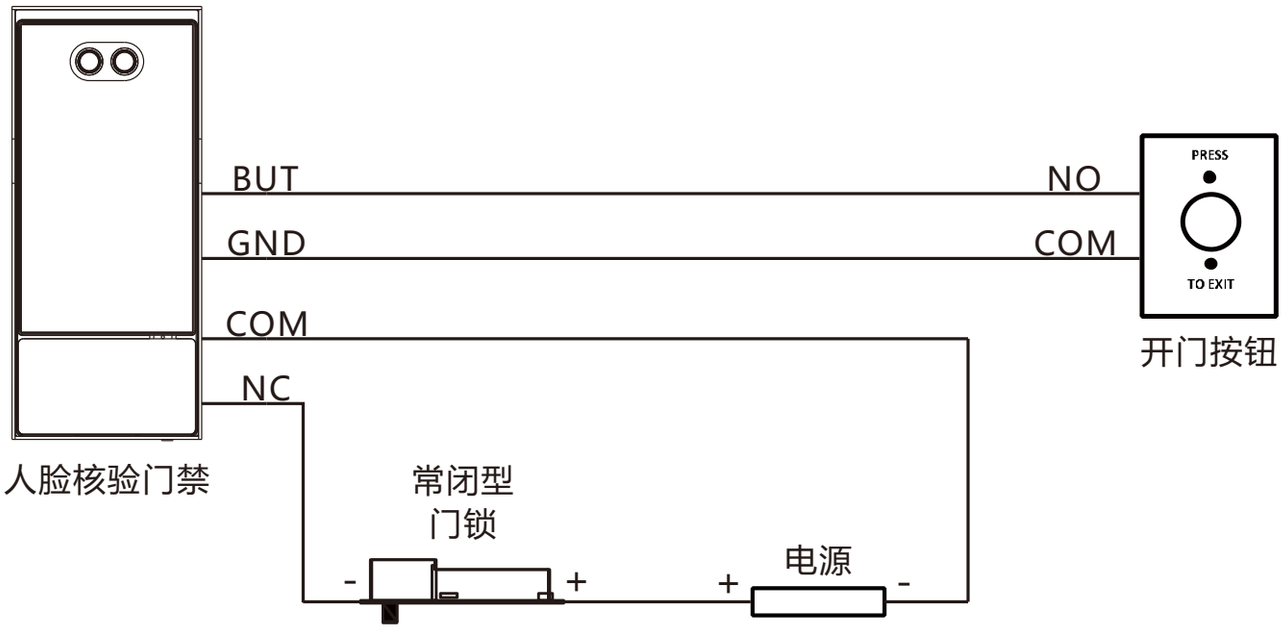

连接常开型门锁：

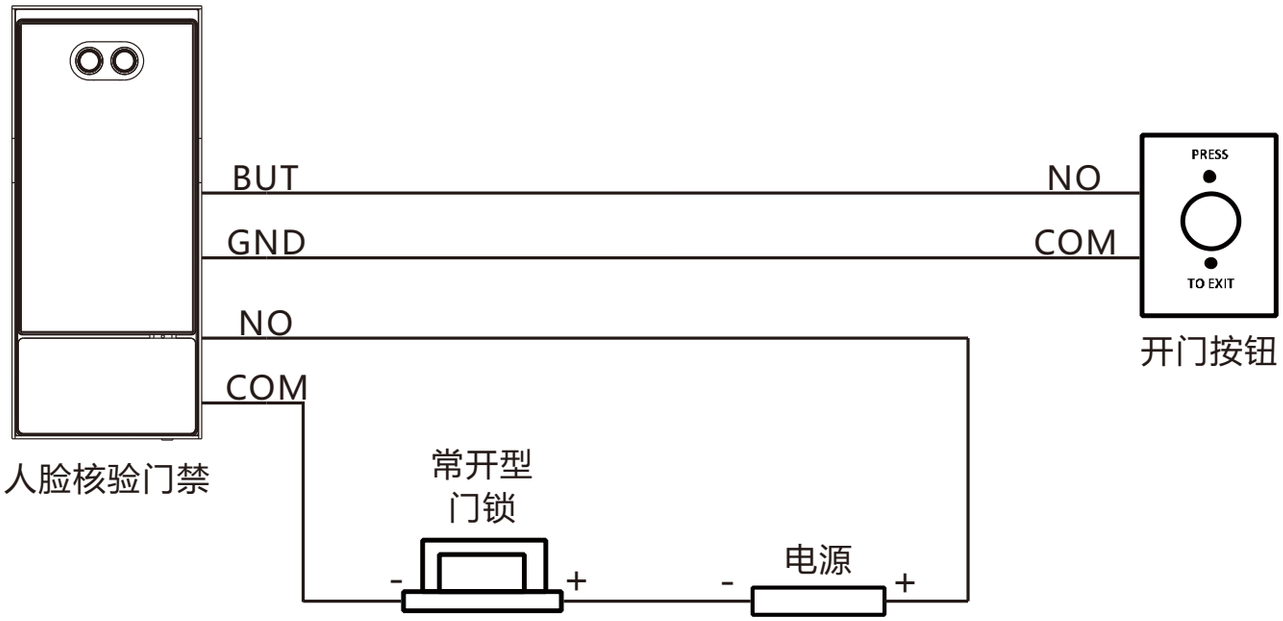

3) 带门禁控制器的接法。

门禁控制器提供两根线，短接执行开门动作。对接人脸核验门禁时，将这两根线分别与门禁设备的NO和COM线相连即可。

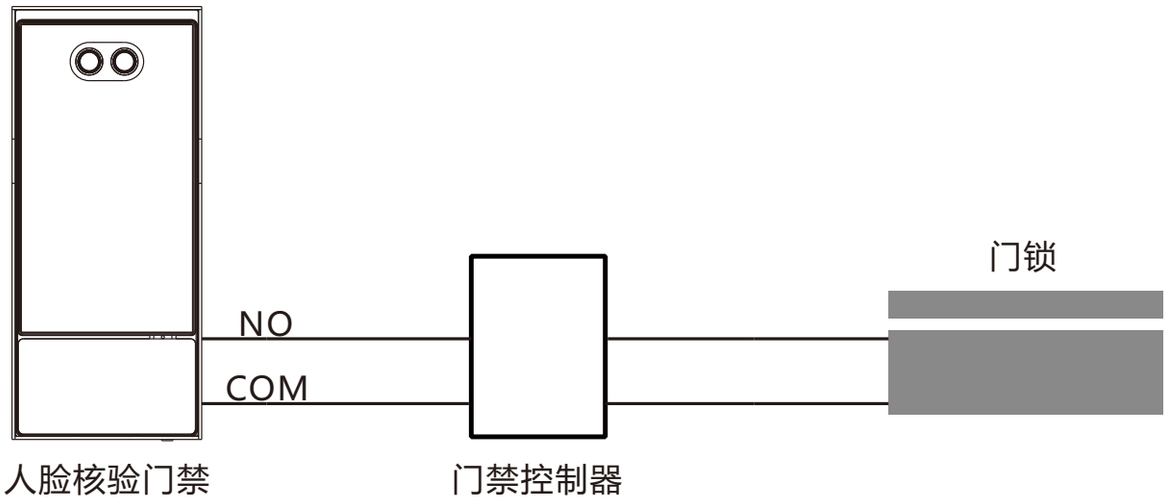

4) 门锁自带控制器。

门锁提供两根线，短接开门。对接人脸核验门禁时，将这两根线分别与门禁设备的NO和COM线相连即可。

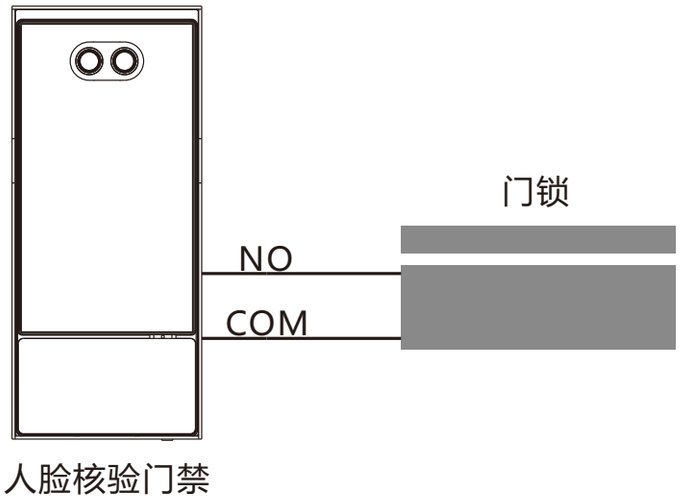

五 设备安装

【说明】安装之前请确保安装环境符合要求，具体安装环境注意事项请参考**附录**部分。

若将设备安装在室内，安装处距离灯源至少2米，距离窗口及门口至少3米，避免阳光直射。

请保持环境光源照度大于100Lux。

推荐安装高度为设备镜头离地面1.5米，可根据身高情况自行调整。

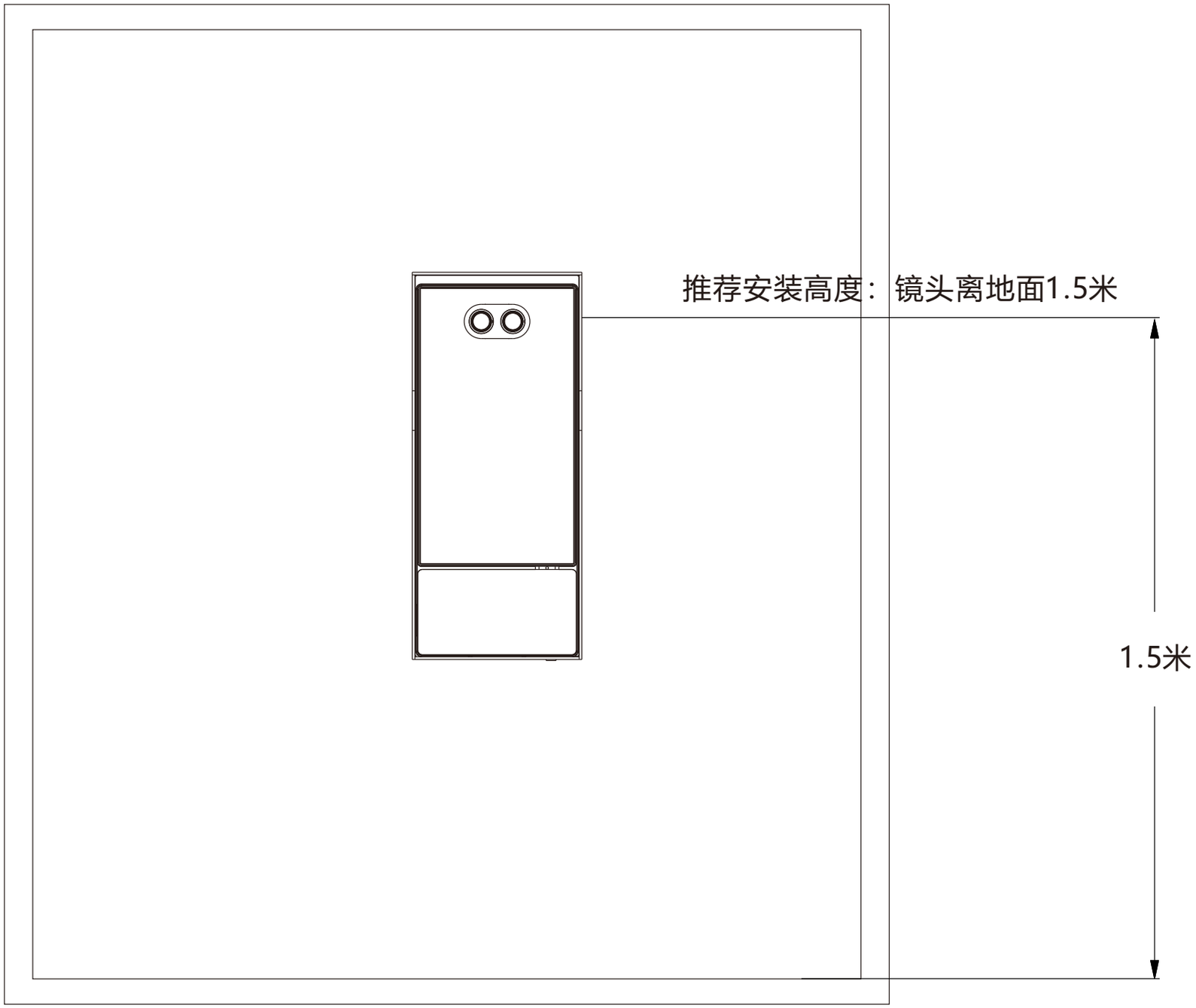

拆卸藏线盒

【说明】KSCA120-ANW-EFMC型号的设备具有指纹识别功能，在安装前需拆下带有指纹识别模块的藏线盒，待防护罩和门禁主机安装完成后，再进行安装。

将螺丝刀穿过藏线盒底部的小孔，拧松藏线盒固定螺钉，然后按图示方向取下藏线盒。

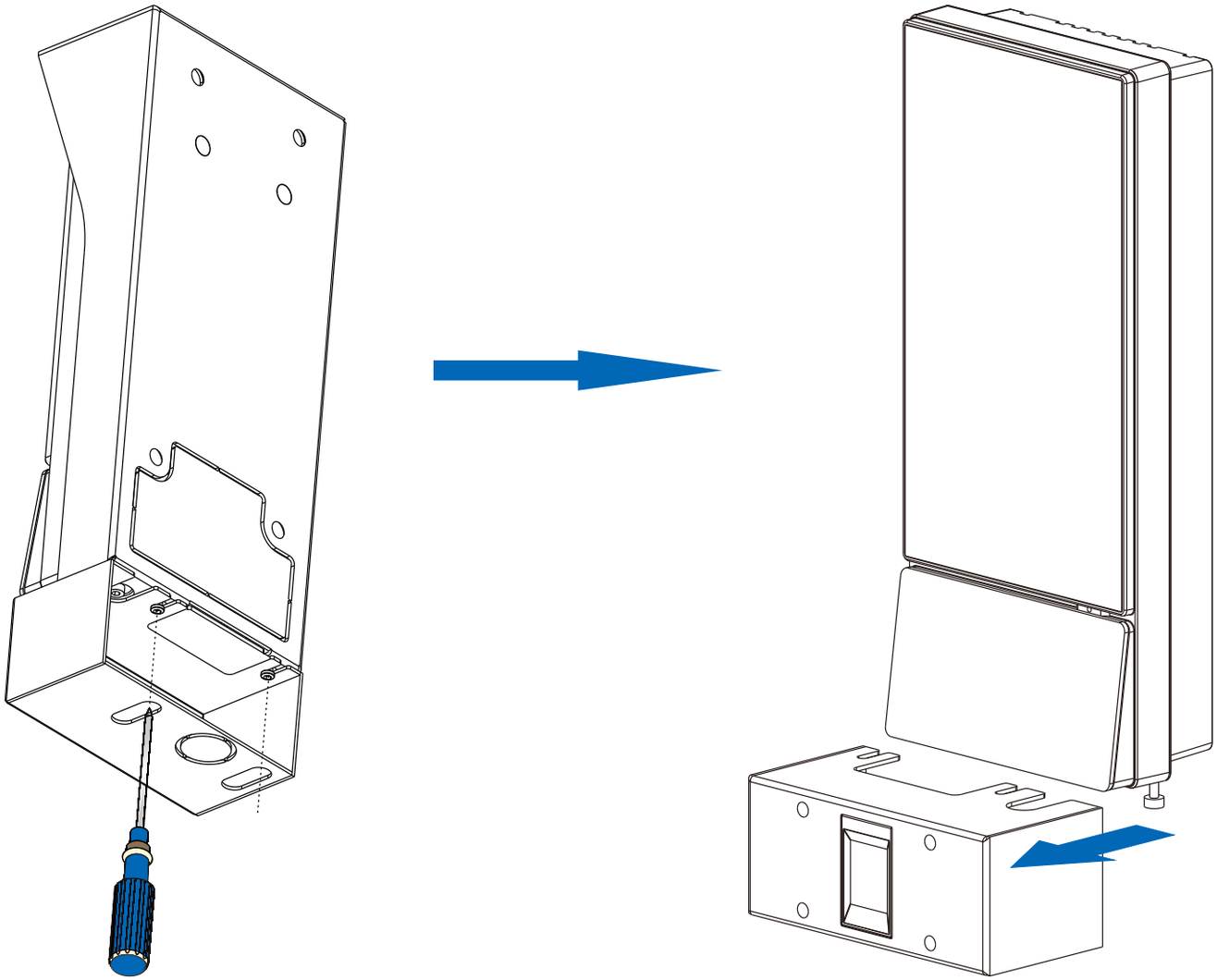

Micro SD卡和Nano SIM卡安装

【说明】部分型号不支持Nano SIM卡功能，请参考实际供货型号。

设备所支持插入的SIM卡为Nano SIM卡，请用户根据需要自行裁剪。

如下图所示，拧松螺钉取下卡盖，插入Micro SD卡和Nano SIM卡。安装完成后，拧紧螺钉装回卡盖。Micro SD卡容量最大支持256G，插入Micro SD卡后，不支持热插拔使用，首次使用时需格式化。

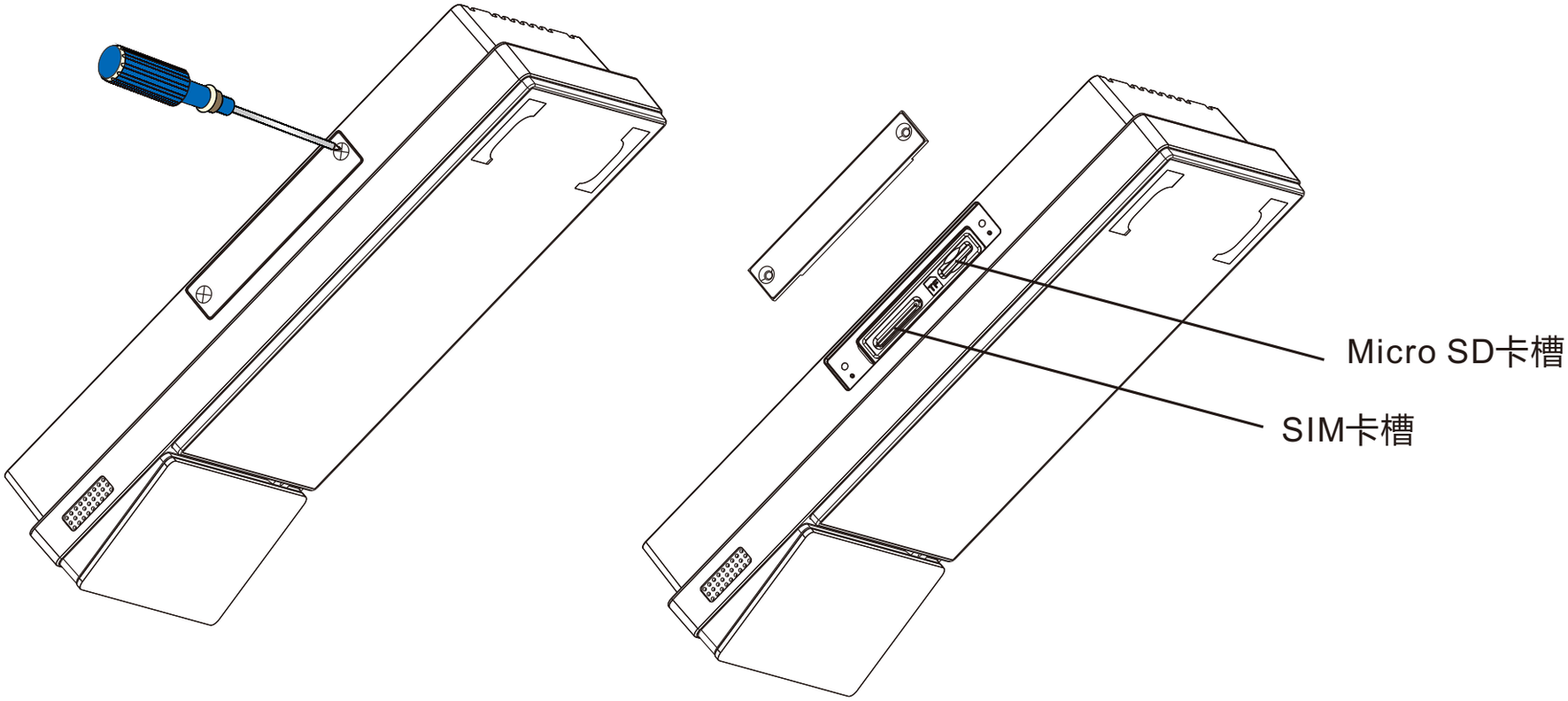

【说明】Micro SD卡和 Nano SIM卡安装完成后，请务必装回卡盖，以免设备进水导致设备损坏。

带86盒安装方式（推荐）

为了使设备安装更加便捷、美观，我们推荐您使用带86盒的安装方式。

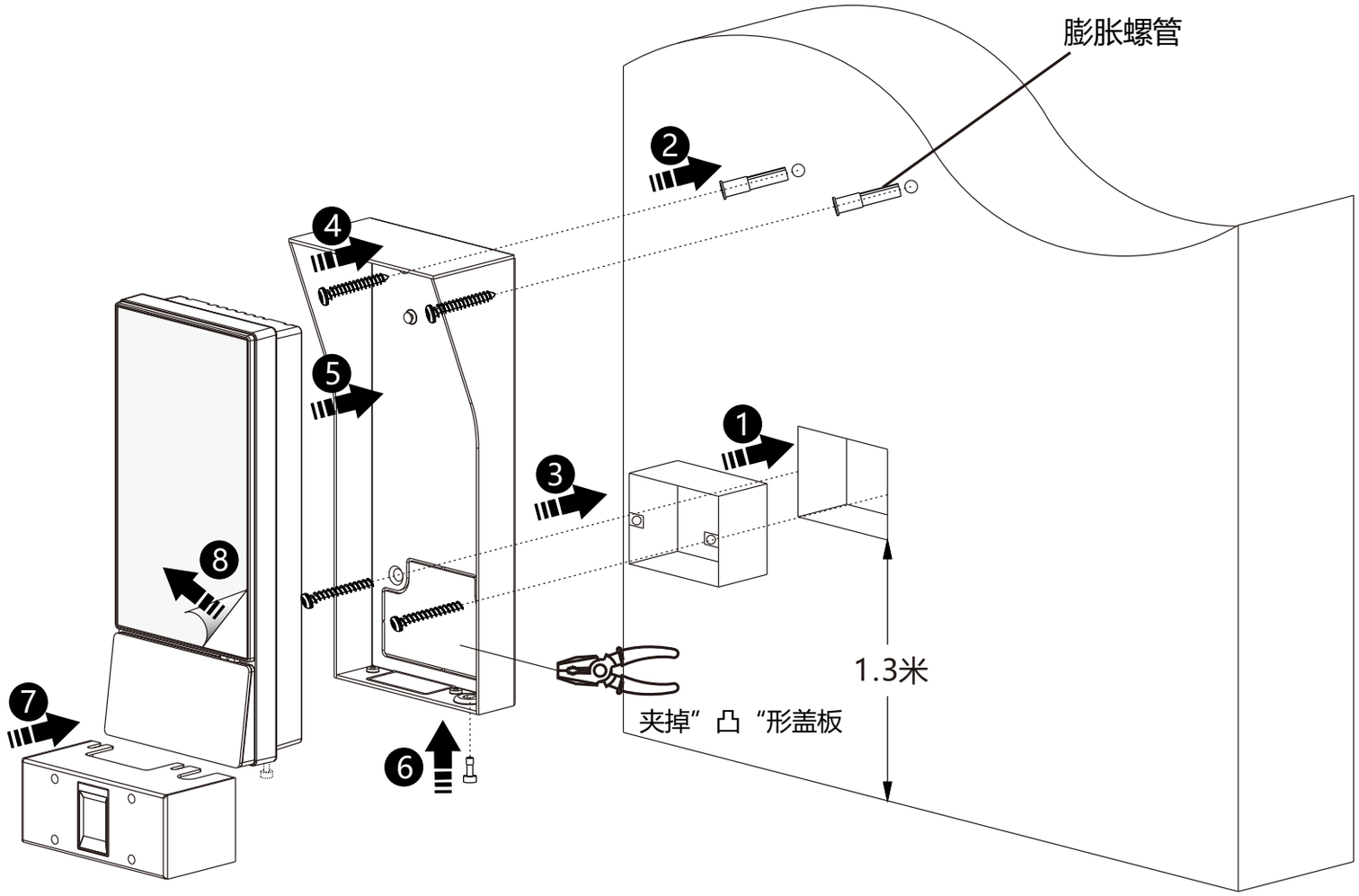

1. 安装86盒（建议86盒安装高度为距离地面1.3米）；
2. 将防护罩背面下方的两个螺孔对准86盒的两个螺孔，用记号笔在上方两个螺孔对应的墙面位置画记号，然后打孔并塞入塑料膨胀管；
3. 用钳子拿掉防护罩上的“凸”形盖板和底部出线孔位置的挡板，然后用两枚M4*50的十字槽沉头螺钉（设备出厂配置）将外罩固定在86盒上；
4. 再用两枚ST3.9*25C十字沉头不锈钢自攻螺钉（设备出厂配置）将外罩固定在墙面上；
5. 主机背面挂孔对准防护罩上的卡钉，将卡钉穿过挂孔并往下拉主机，使主机挂在防护罩上，设备尾线穿过防护罩，放在86盒；
6. 拧紧底部的固定螺钉；

7. KSCA120-ANW-EFMC型号的设备在安装时，还需安装指纹识别模块。将相应线缆连接到藏线盒的指纹识别模块上；将主机底部的藏线盒固定螺钉先拧到一半的位置，然后按图示方向扣上藏线盒；使螺丝刀穿过藏线盒底部的小孔，拧紧螺钉，将藏线盒与设备固定。

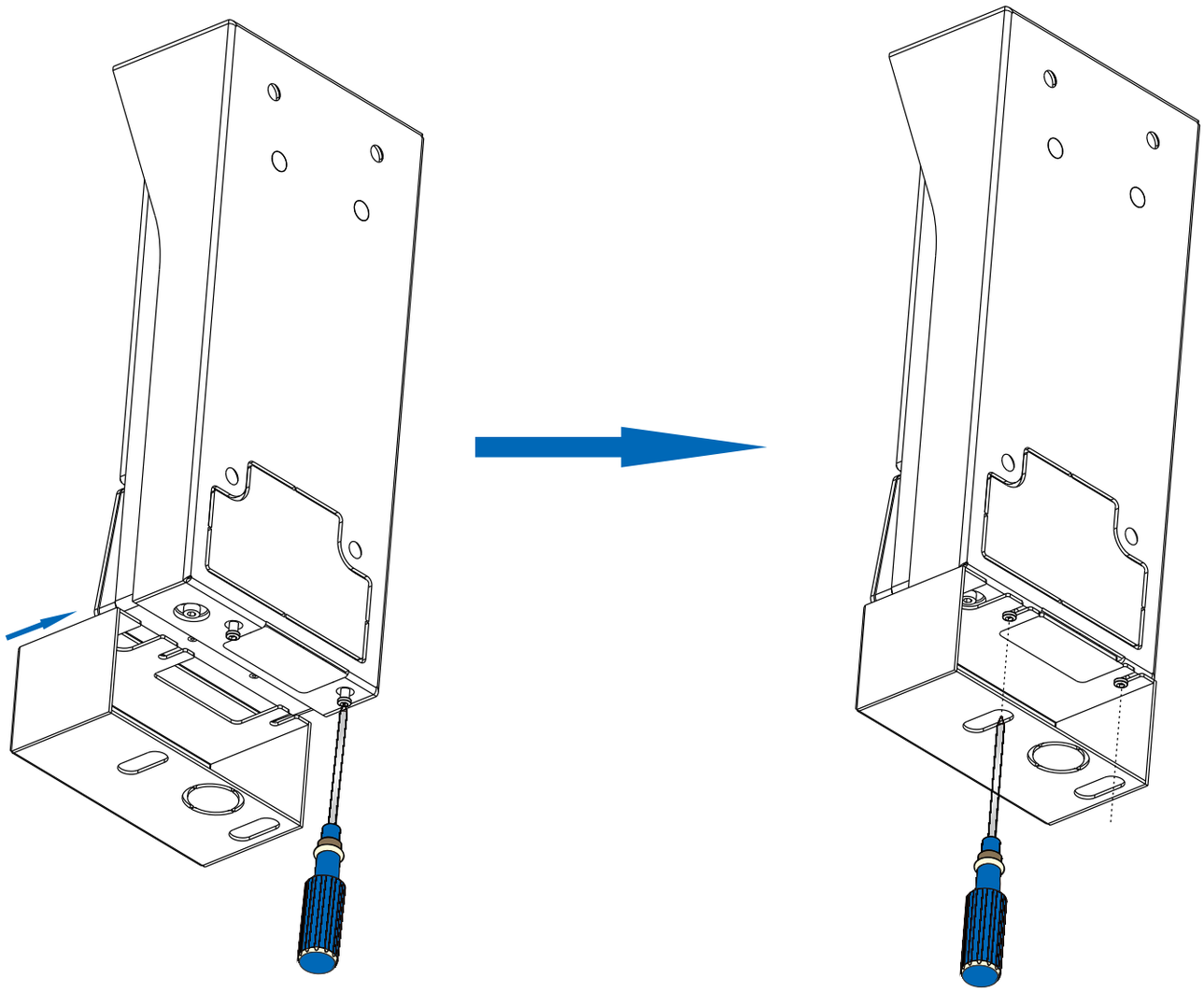

6. 安装完成后，撕掉屏幕上的透明保护膜。

不带86盒安装方式

若安装墙面没有86盒，需配合藏线盒（设备出厂配置）进行安装。

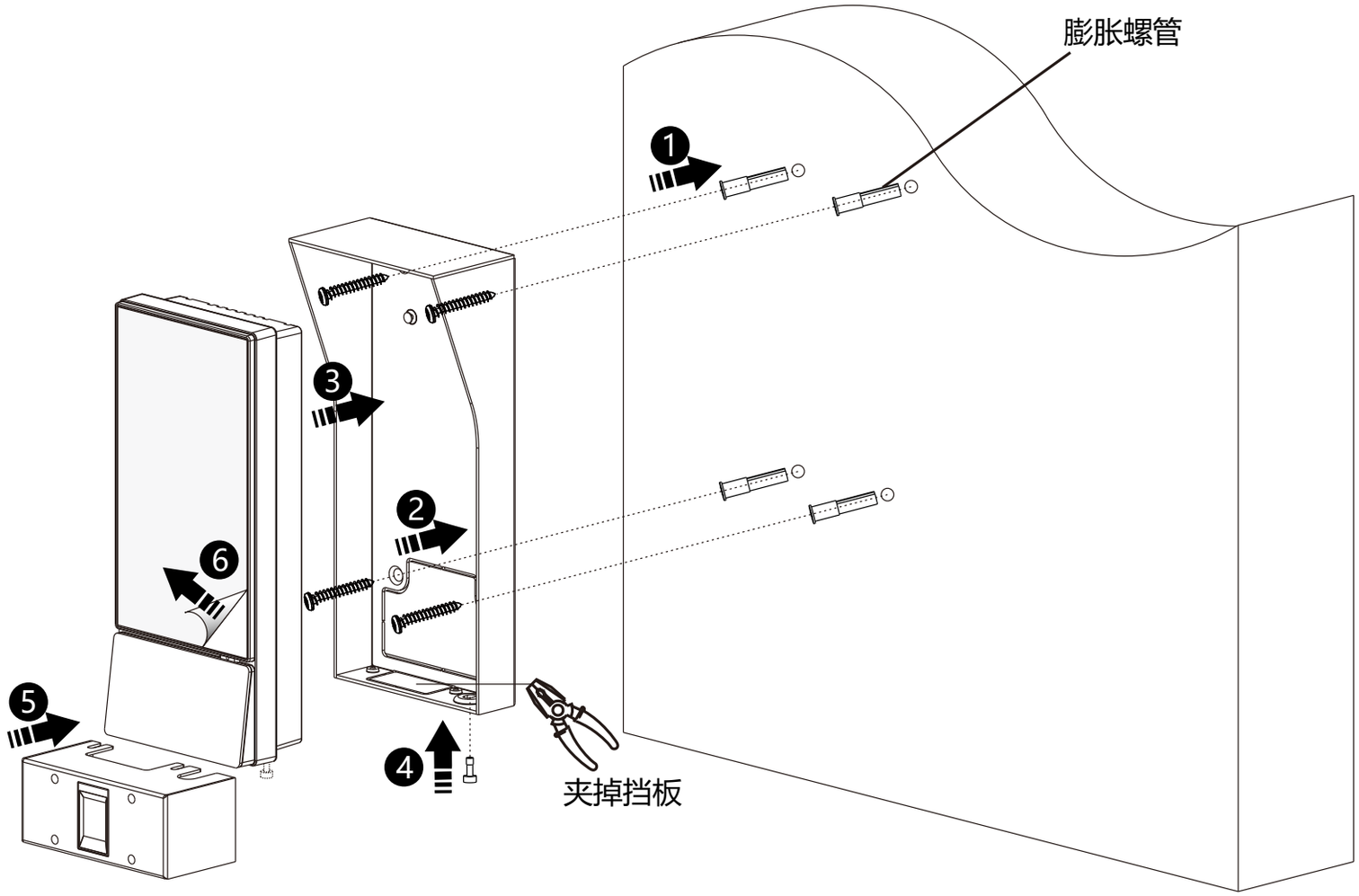

1. 根据防护罩上四个安装孔的位置在墙面打孔，并塞入膨胀螺管；
2. 用钳子拿掉防护罩底部出线孔位置的挡板，拧紧四个ST3.9*25C十字沉头不锈钢自攻螺钉（设备出厂配置），将防护罩固定在墙面；
3. 主机背面挂孔对准防护罩上的卡钉，将卡钉穿过挂孔并往下拉主机，使主机挂在防护罩上，尾线从出线孔穿出；
4. 拧紧底部的固定螺钉；
5. 将相应线缆连接到藏线盒的指纹识别模块上；将主机底部的藏线盒固定螺钉先拧到一半的位置，然后按图示方向扣上藏线盒；使螺丝刀穿过藏线盒底部的小孔，拧紧螺钉，将藏线盒与设备固定。设备尾线接口放在藏线盒内部，尾线从藏线盒底部的出线孔穿出。

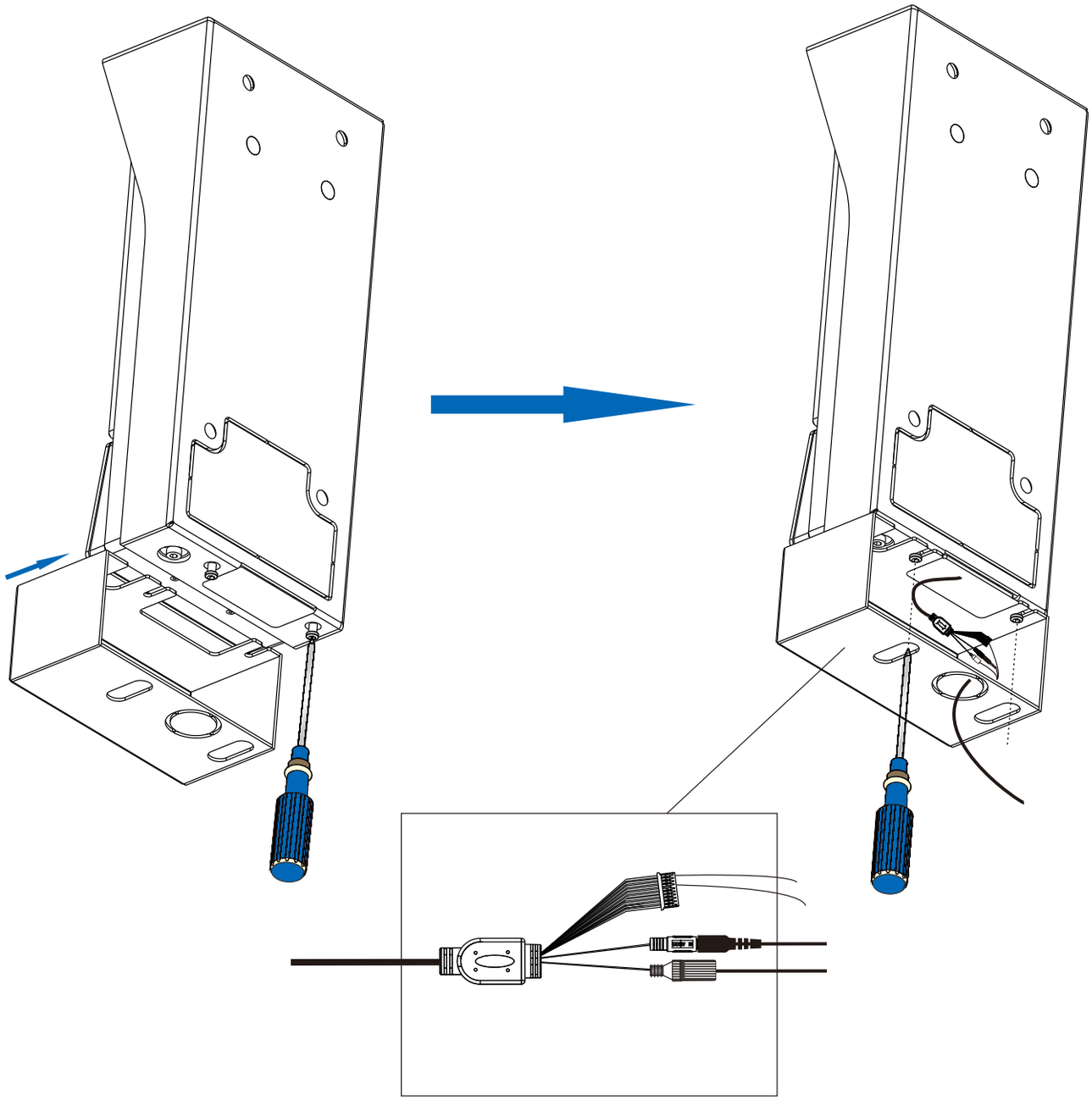

尾线接口部分处于藏线盒内部

6. 安装完成后，撕掉屏幕上的透明保护膜。

免打孔墙面安装

【说明】免打孔墙面安装需要用到双面胶，粘贴双面胶之前请务必将防护罩背面及安装墙面清洁干净，以确保双面胶粘贴的牢固性。

1. 用钳子拿掉防护罩底部出线孔位置的挡板。
2. 将主机背面挂孔对准防护罩上的卡钉，将卡钉穿过挂孔并往下拉主机，使主机挂在防护罩上。

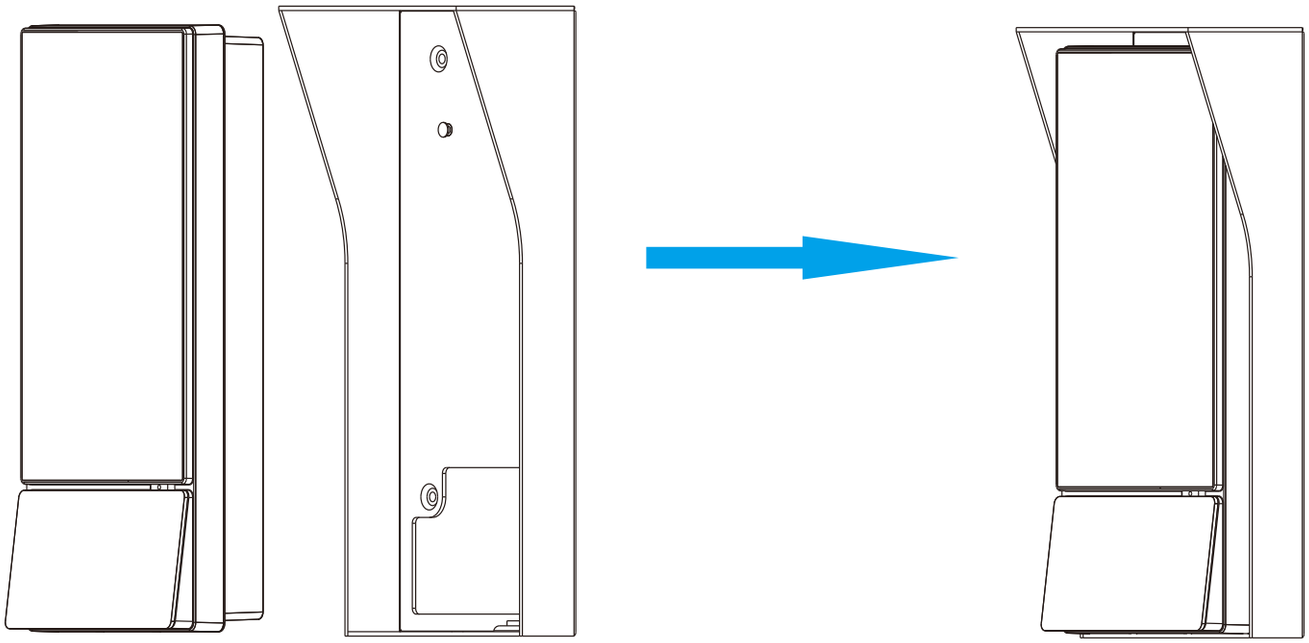

3. 拧紧底部螺钉，将设备与防护罩固定。

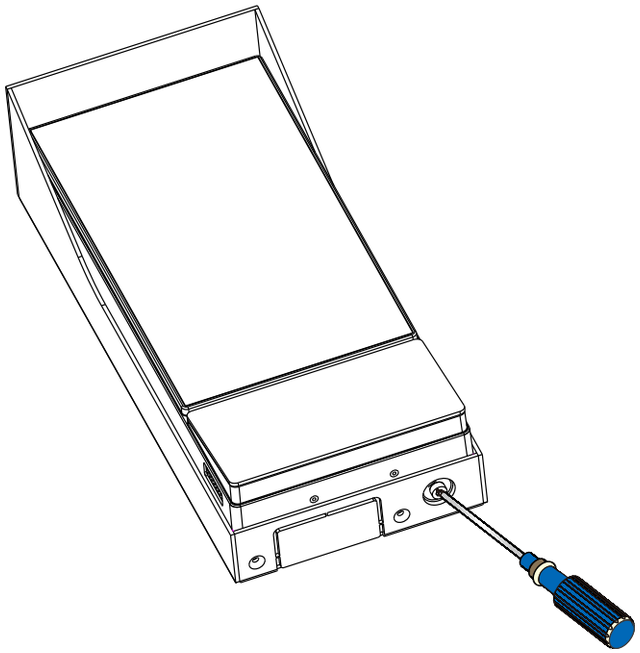

4. 将防护罩背面擦拭干净，取出随机附件中的防护罩双面胶，撕开双面胶的一面，使双面胶上的两个圆孔对准防护罩上方的两个螺孔，用力按压将设备粘贴在双面胶上。

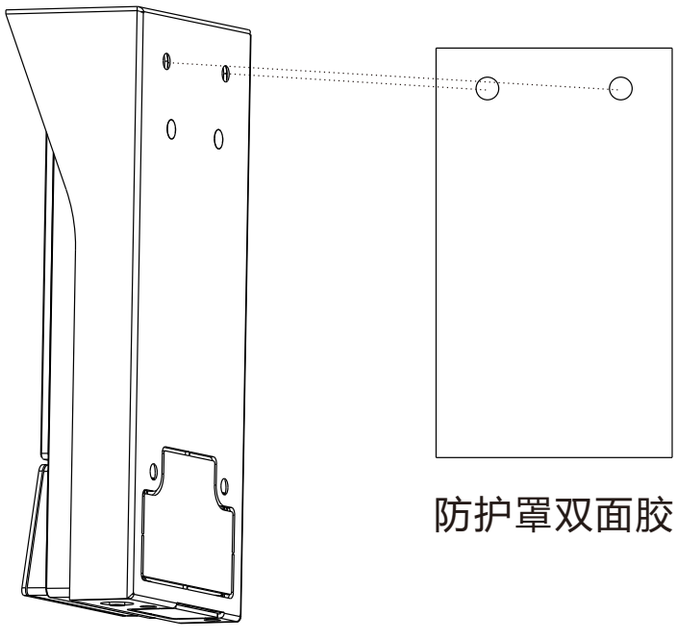

5. 确认安装位置并将安装面擦拭干净，撕开双面胶的另一面，将整个设备贴在玻璃墙面上，并用力按压固定设备。

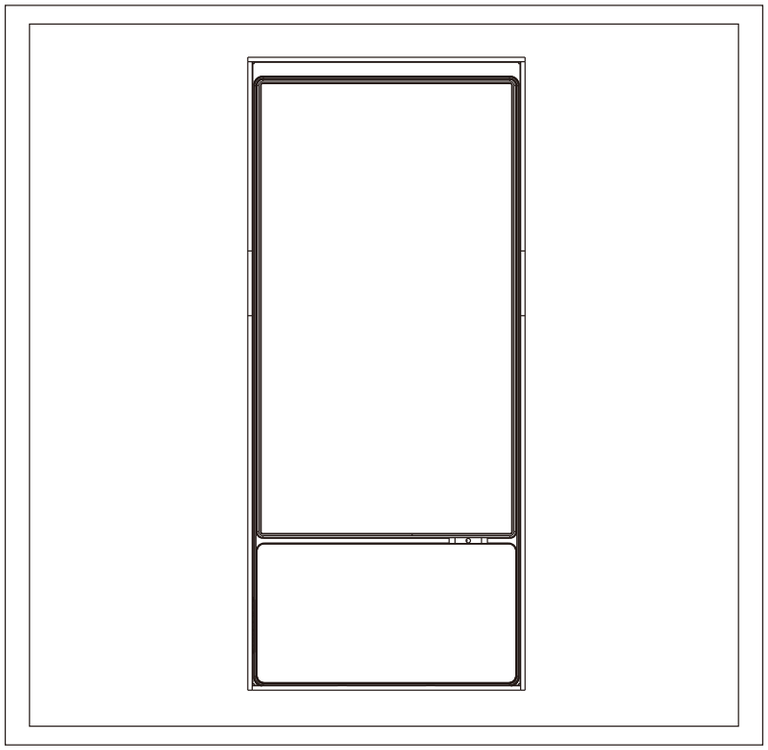

6. 将相应线缆连接到藏线盒的指纹识别模块上；将主机底部的藏线盒固定螺钉先拧到一半的位置，然后按图示方向扣上藏线盒；使螺丝刀穿过藏线盒底部的小孔，拧紧螺钉，将藏线盒与设备固定。设备尾线接口放在藏线盒内部，尾线从藏线盒底部的出线孔穿出。

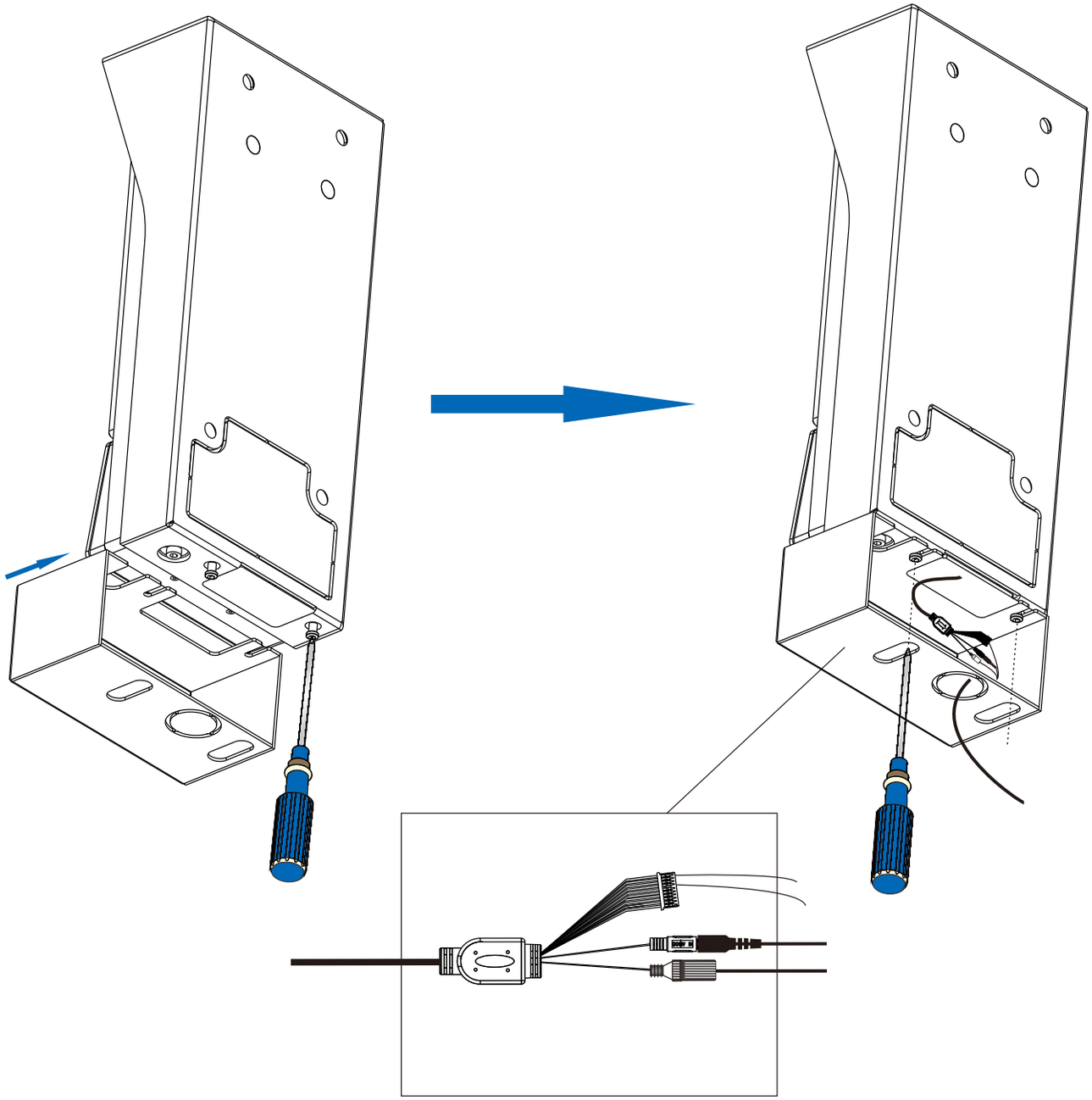

尾线接口部分处于藏线盒内部

7. 安装完成后，撕掉屏幕上的透明保护膜。

六开始使用

1、激活设备。

首次使用设备需进行设备激活。设备上电启动后，进入激活界面，如下图所示。

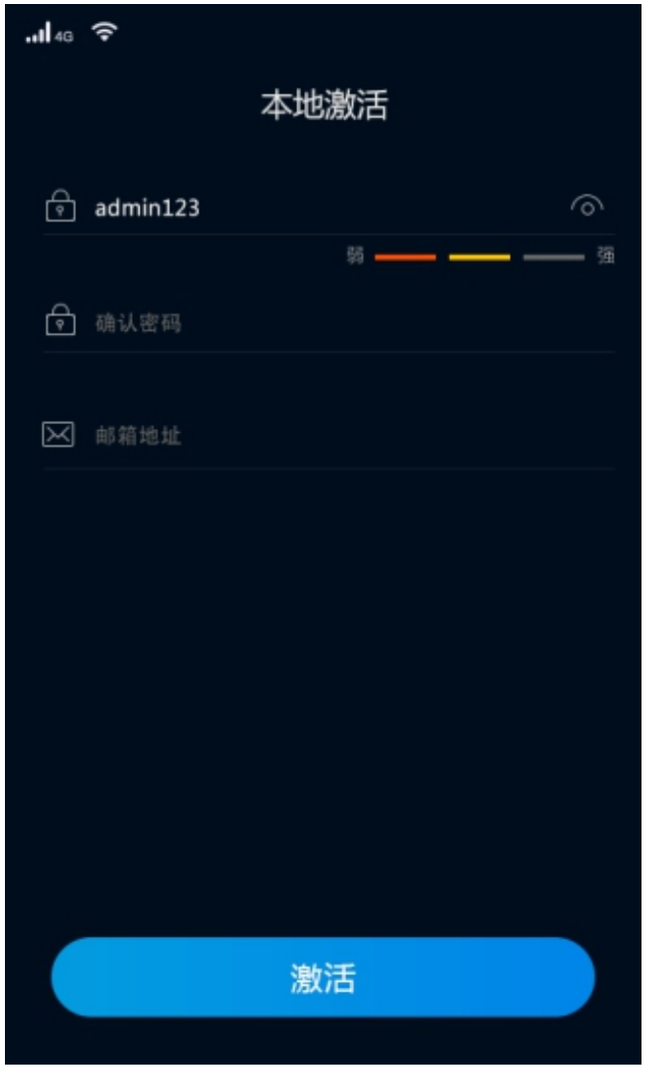

有三种方式激活设备：设备本地激活、通过IPCSearch激活和Web激活。

设备本地激活

在上图左边的界面中点击**本地激活**按钮，然后在右边本地激活界面设置密码、确认密码、输入邮箱（找回密码时用），点击**激活**按钮完成设备激活。

通过IPCSearch激活

IPCSearch可从官网获取。安装并运行IPCSearch，IPCSearch会自动搜索局域网内的所有在线设备。红色字体为未激活设备。列表中会显示设备IP、名称、型号等信息，如下图所示。

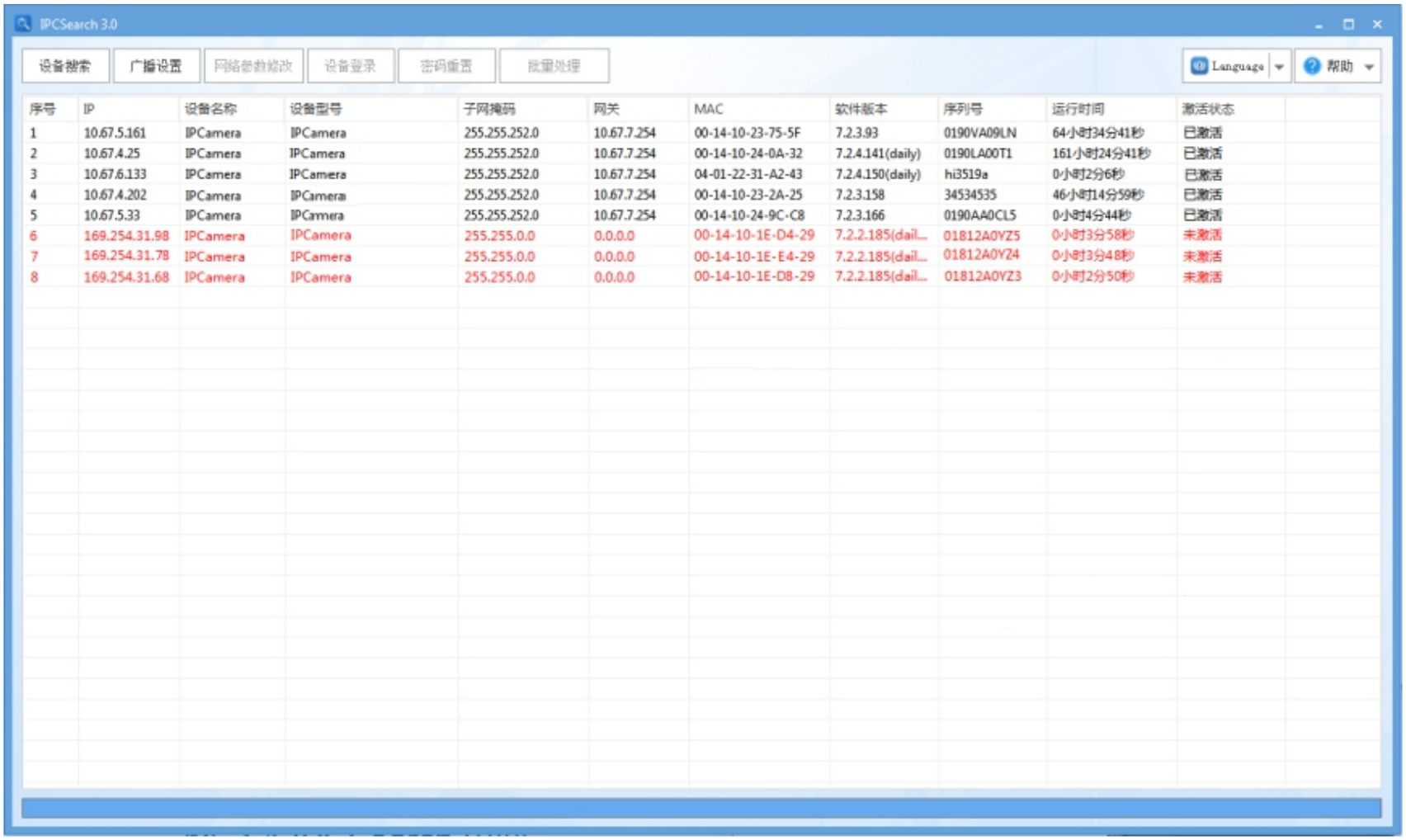

序号	IP	设备名称	设备型号	子网掩码	网关	MAC	软件版本	序列号	运行时间	激活状态
1	10.67.5.161	IPCamera	IPCamera	255.255.252.0	10.67.7.254	00-14-10-23-75-5F	7.2.3.93	0190VA09LN	64小时34分41秒	已激活
2	10.67.4.25	IPCamera	IPCamera	255.255.252.0	10.67.7.254	00-14-10-24-0A-32	7.2.4.141(daily)	0190LA00T1	161小时24分41秒	已激活
3	10.67.6.133	IPCamera	IPCamera	255.255.252.0	10.67.7.254	04-01-22-31-A2-43	7.2.4.150(daily)	hi3519a	0小时2分6秒	已激活
4	10.67.4.202	IPCamera	IPCamera	255.255.252.0	10.67.7.254	00-14-10-23-2A-25	7.2.3.158	34534535	46小时14分59秒	已激活
5	10.67.5.33	IPCamera	IPCamera	255.255.252.0	10.67.7.254	00-14-10-24-9C-C8	7.2.3.166	0190AA0CL5	0小时4分44秒	已激活
6	169.254.31.98	IPCamera	IPCamera	255.255.0.0	0.0.0.0	00-14-10-1E-D4-29	7.2.2.185(dail...	01812A0YZ5	0小时3分58秒	未激活
7	169.254.31.78	IPCamera	IPCamera	255.255.0.0	0.0.0.0	00-14-10-1E-E4-29	7.2.2.185(dail...	01812A0YZ4	0小时3分48秒	未激活
8	169.254.31.68	IPCamera	IPCamera	255.255.0.0	0.0.0.0	00-14-10-1E-D8-29	7.2.2.185(dail...	01812A0YZ3	0小时2分50秒	未激活

选中需要激活的设备，点击**批量处理**或右键选择**设备激活**，进入设备激活界面，如下图所示。

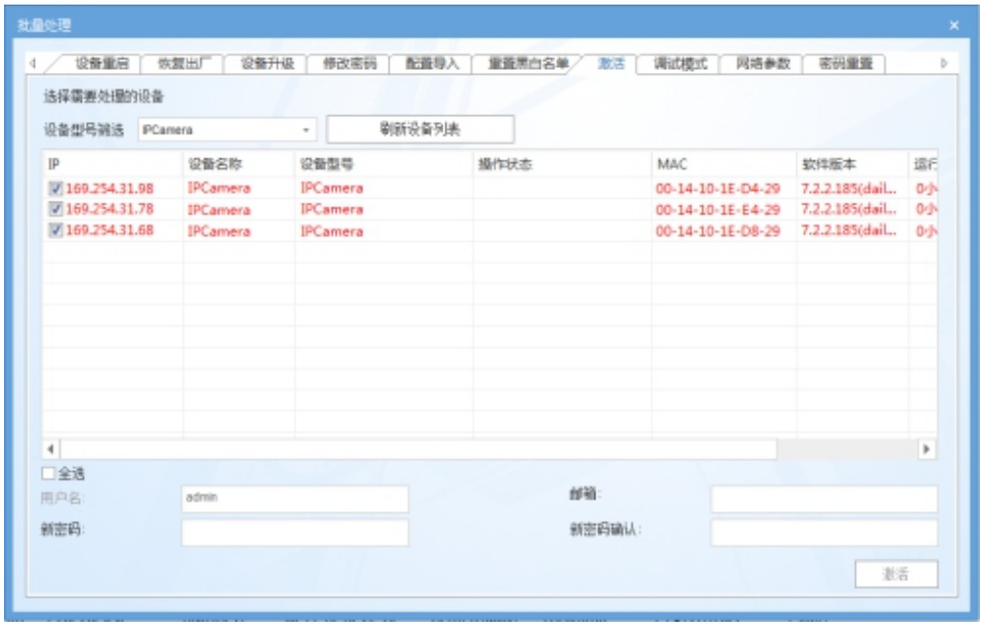

勾选需要激活的设备，在下方输入新密码、新密码确认、邮箱（找回密码时用），点击**激活**按钮完成设备激活。设备激活后将自动重启。

Web客户端激活

将PC机与设备设为同一网段，打开游览器，输入http://设备IP:8080/，进入Web激活界面，如下图所示，输入密码、确认密码、邮箱（找回密码时用），点击**激活**按钮激活设备。

2、修改网络参数

在IPCSearch中选中已激活的设备，点击网络参数修改，可在弹出的界面中修改设备网络参数。在IPCSearch中修改网络参数后，设备将自动重启。

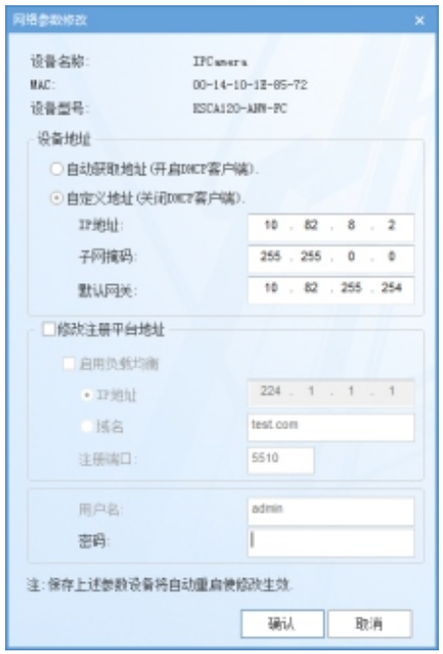

3、登录设备

长按屏幕3秒以上，弹出登录界面，输入激活设备时设置的密码登录设备，登录成功后进入主菜单界面。

4、人员登记

点击**人员管理-人员登记**进入界面。

将脸对准设备摄像头，点击抓拍按钮，界面会语音提示“请正对屏幕”，抓拍一张人脸清晰、大小适中的图片，然后点击**确认**按钮，进入人员登记界面输入人员信息。若所抓拍图片不符合要求，请点击**重拍**按钮，返回录入界面重新抓拍。

在人员登记界面输入人员信息时，如果特征提取失败，系统会报错，需返回界面重新抓拍。

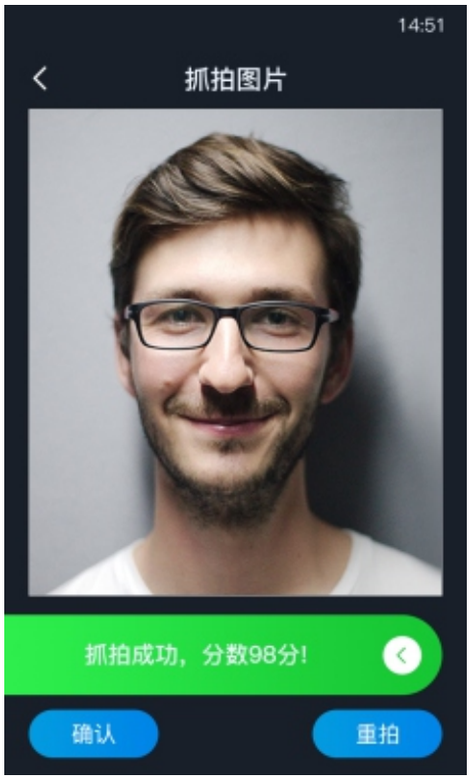

【说明】更多操作请参考用户手册。

附录A：人脸识别注意事项

1、人脸录入/比对位置

人脸录入/比对位置如下图所示（以站距0.5米~1米为例）。

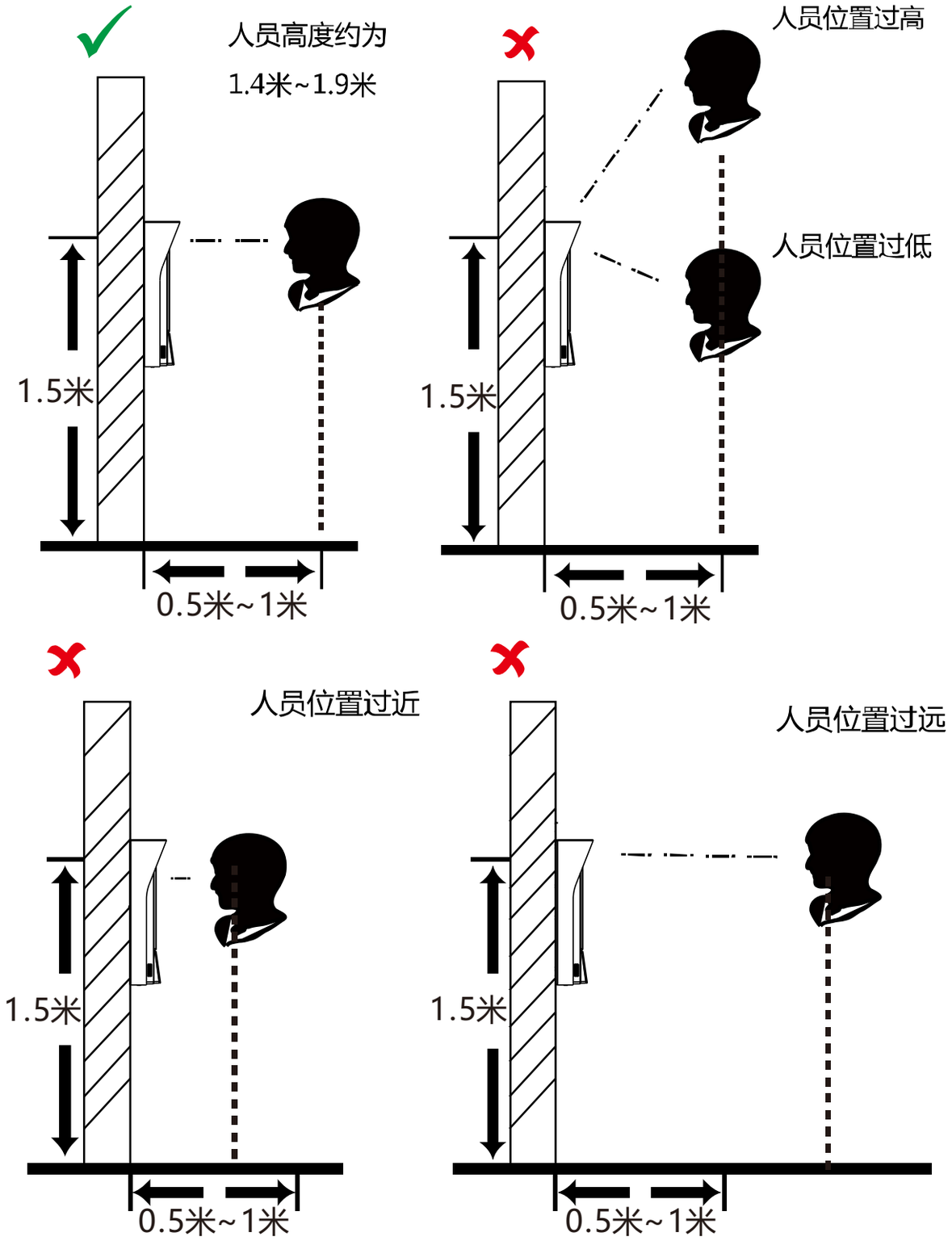

2、人脸录入/比对姿势

人脸表情：

为保证人脸参数录入质量以及比对清晰度，请务必在录入/比对过程中，保持自然的表情（如下图所示）。

人脸录入时请勿戴帽子、佩戴墨镜等影响人脸特征采集的饰品，请勿让刘海遮挡面部五官，并请勿化浓妆。

人脸自然表情

人脸姿势：

为保证人脸参数录入质量以及比对清晰度，请务必在录入/比对过程中，保证人脸正对录入窗口。

人脸录入/比对姿势说明图如下图所示：。

人脸录入/比对姿势示意图

人脸大小调整：

在登记过程中，请您尽量使人脸位于窗口中心位置。人脸大小调整示意如下图所示：

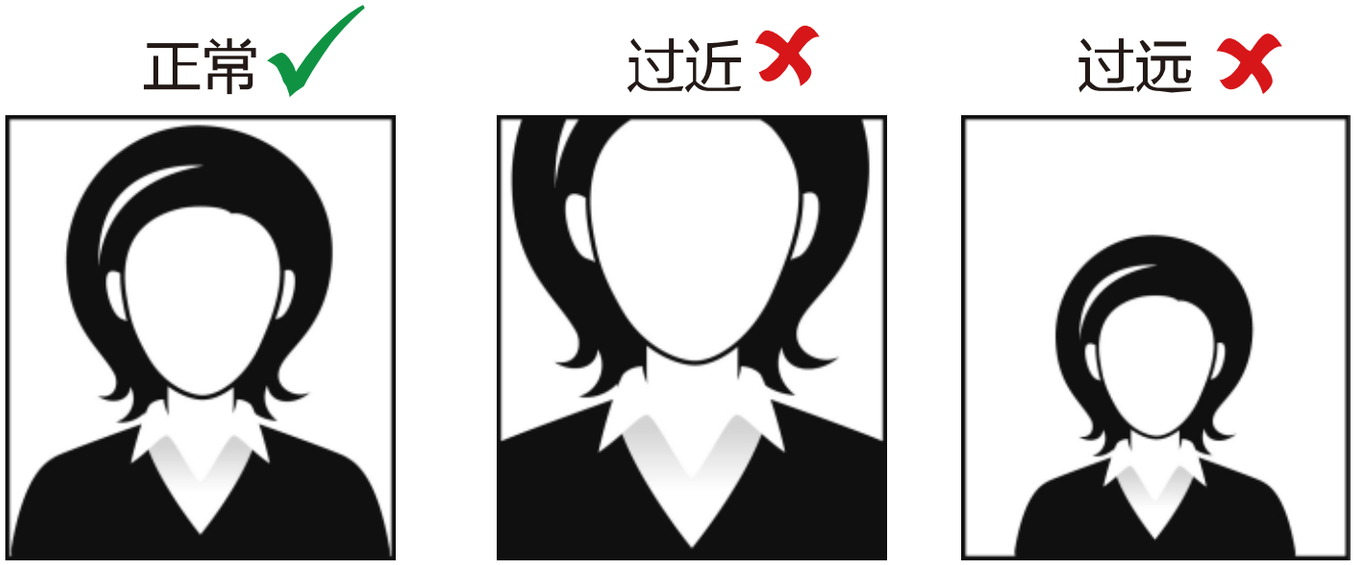

人脸大小调整示意图

附录B：安装环境注意事项

1、安装环境光源参考。

蜡烛：10Lux

灯泡：100~850Lux

日光：大于1200Lux

2、离设备0.5米处的最小光源不低于100Lux。

3、若将设备安装在室内，请距离灯源至少2米，距离窗口及门口至少3米。

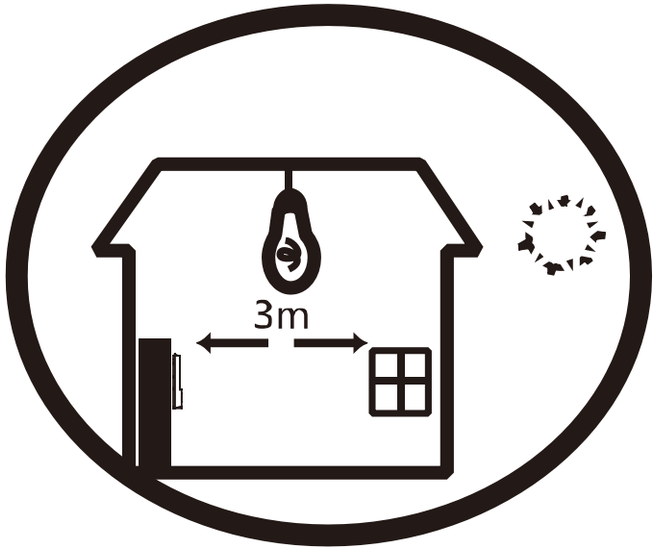

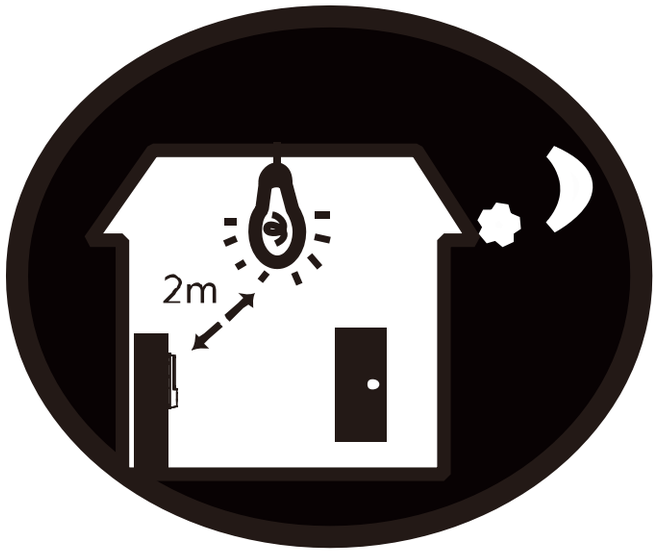

4、避免逆光、阳光直射、阳光透过窗户直射、阳光透过窗户斜射、灯光近距离照射。

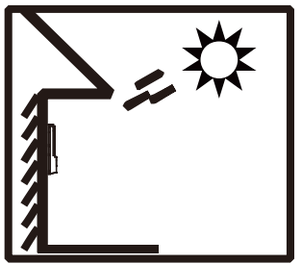

逆光

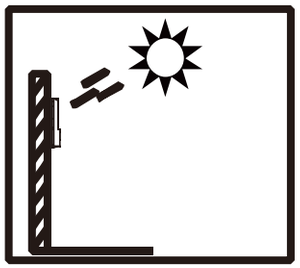

太阳直射

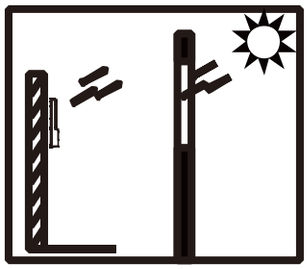

太阳透过窗户直射

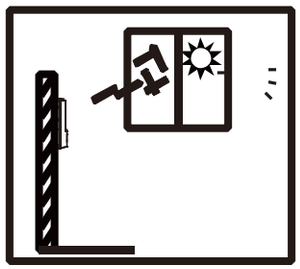

太阳透过窗户斜射

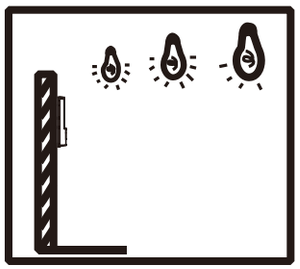

灯光近距离照射

附录C：DC12V线径与传输距离关系表

当线径大小一定，DC12V电压损耗率低于10%时，不同传输功率推荐的最大传输距离。

（对于DC 12V直流供电设备，其最大允许电压损耗率为10%。下面表格中所用线缆均为铜线，铜的电阻率为ρ = 0.0175Ω *mm²/m）

距离 m(feet) 线径 mm 功率W	0.80 (20AWG)	1.00 (18AWG)	1.25 (16AWG)	2.00 (12AWG)
5	38(125)	61(199)	96(315)	244(801)
10	19(63)	30(99)	48(157)	122(400)
15	13(42)	20(66)	32(105)	81(267)
20	10(31)	15(50)	24(79)	61(200)
25	8(25)	12(40)	19(63)	49(160)
30	6(21)	10(33)	16(52)	41(133)
35	5(18)	9(28)	14(45)	35(114)
40	5(16)	8(25)	12(39)	31(100)
45	4(14)	7(22)	11(35)	27(89)
50	4(13)	6(20)	10(31)	24(80)
55	3(11)	6(18)	9(29)	22(73)
60	3(10)	5(17)	8(26)	20(67)
65	-	5(15)	7(24)	19(62)
70	-	4(14)	7(22)	17(57)
75	-	4(13)	6(21)	16(53)
80	-	4(12)	6(20)	15(50)
85	-	4(12)	6(19)	14(47)
90	-	3(11)	5(17)	14(44)
95	-	3(10)	5(17)	13(42)
100	-	3(10)	5(16)	12(40)

【说明】1) 传输功率超过60W，需用1.0（18AWG）或以上线径；

2) 线径要求适用于单根、实心、圆形的铜线，多股绞线的电缆AWG，值由所有线的总横截面积决定。

保修说明

本保修卡适用于您购买的本公司系列产品。

1.免费保修期一年（仅限中国大陆地区，中国大陆以外地区请参考英文说明）。

2.凡保修期内，由于本产品自身引起的故障，请与公司售后服务部联系。

3.保修时我们将使用您的保修卡信息，请认真填写。

4.以下情况，属于有偿保修范围：

-人为原因造成的设备故障

-因使用环境不符合本产品要求造成的故障

-因不可抗力造成的产品损坏

-无保修卡

-已过免费保修期

用户信息

用户名称：

详细地址：

传真：　　电话：

邮箱：　　邮编：

产品名称：

产品型号：

购买日期：

客户咨询热线：**400-828-2866**

www.kedacom.com

KEDACOM

苏州科达科技股份有限公司
Suzhou Keda Technology Co.,Ltd.

中国 苏州市高新区金山路131号（215011）
131 Jinshan Road, New District, Suzhou City, P.R.China, 215011
Tel: 86-512-68418188 Fax: 86-512-68412699 www.kedacom.com

05.03.800895 V2 2020427