高清网络摄像机

HD IP Camera

KEDACOM

快速安装指南

Quick Start Guide

一 前言

感谢您购买我司产品，如对本公司产品有疑问或需要，请随时和我们联系。

此内容（手册）的目的是确保用户正确使用本产品，以避免危险或财产损失。在使用产品之前，请认真阅读此手册并妥善保存以备日后参考。如果用户因没有按照以下安全说明，致使设备不能正常使用或损坏等情况，我司恕不负责，感谢您的配合。

二 安全使用注意事项

1.电源要求

- 请在安装使用设备过程中，严格遵守当地各项电气安全规定。
- 请使用满足安全电压要求的电源，在设备运行之前检查供电电源是否正确。
- 请在安装配线时装入易于使用的断电设备，以便必要时进行紧急断电。
- 请保护电源软线免受踩踏或紧压，特别是在插头、电源插座和从装置引出的接点处。
- 请在断电状态下连接电源、告警、音频、RS485等线缆，严禁在设备上电的情况下连线。

2.使用环境要求

- 请勿将摄像机对准强光（如灯光照明、太阳光等处）聚焦，否则容易引起过亮或漏光现象 (这并非摄像机故障) 也将影响摄像机寿命。
- 请在允许的湿度和温度范围内运输、使用和存储设备。
- 请勿将设备置于潮湿、多尘、极热、极冷、强电磁辐射或照明条件不稳定等场所。
- 请勿让任何液体流入设备，以免内部元件受损。
- 请勿阻挡设备附近的通风口，以免热量积蓄。
- 请在运送设备时，重新以出厂时的包装进行包装，或用同等品质的材质包装。
- 请勿在运输、存储及安装过程中重压、剧烈震动、浸泡设备。
- 本产品达到IP67防护等级，工作于室外露天环境时，请注意必须对设备尾线进行防水处理。

工作环境	
工作电源	DC12V±10%/POE（802.3af），功耗：15W Max
温度	-40℃ ~ +70 ℃
湿度	10%~95%（无凝结）
海拔高度	-60m~3000m
大气压	86kPa~106kPa

3.日常维护与保养

- 请勿直接触碰设备发热部件，以免烫伤。
- 镜头沾染灰尘或油脂时，用棉布或镜头清洁布擦拭。若遇污垢难以清除，蘸上少量镜片清洁液，自镜头中心向外旋转轻轻擦拭，直到干净为止。禁止使用有机溶剂（苯、酒精等）对镜头和护罩前脸进行除尘、清洁。
- 请不要以任何方式拆卸或修改产品。（对未经认可的修改或维修导致的问题，本公司不承担任何责任）。
- 如果设备工作不正常，请联系经销商或最近的服务中心。

4.特别声明

- 本手册中的图示仅供参考，产品请以实物为准。
- 我们尽最大努力来保证本手册信息的正确性，如因升级等原因发生信息修改，恕不另行通知。
- 本手册能作为多个型号产品的使用指导，但不一一列举每个产品的使用情况，请您根据实际产品自行对照。
- 本产品使用IPCSearch激活后方能使用，激活时请填写有效邮箱，方便找回密码。IPCSearch请至官网下载，下载地址：https://www.kedacom.com/cn/softtools/index.jhtml
- 为了提高产品网络使用的安全性，建议您设置高强度密码：密码长度必须达到8-16个字符，且至少由数字和字母或特殊字符中的两种或两种以上类型组合而成。请您定期更改用户名的密码，建议每3个月更新一次密码。如果设备在较高安全风险的环境中使用，建议每月或每周更新一次。请妥善保管好您的用户名与密码。
- 将本产品接入互联网需自担风险，包括但不限于产品可能遭受的网络攻击、黑客攻击、病毒感染等，本公司不对因此造成的产品工作异常、信息泄露等问题承担责任，本公司将及时为您提供产品相关技术支持。
- 如需获取最新文档，请至官网下载，官网地址www.kedacom.com。

三 外观及接口

设备外观：

本系列设备分带支架系列和不带支架系列，外观如下图所示。

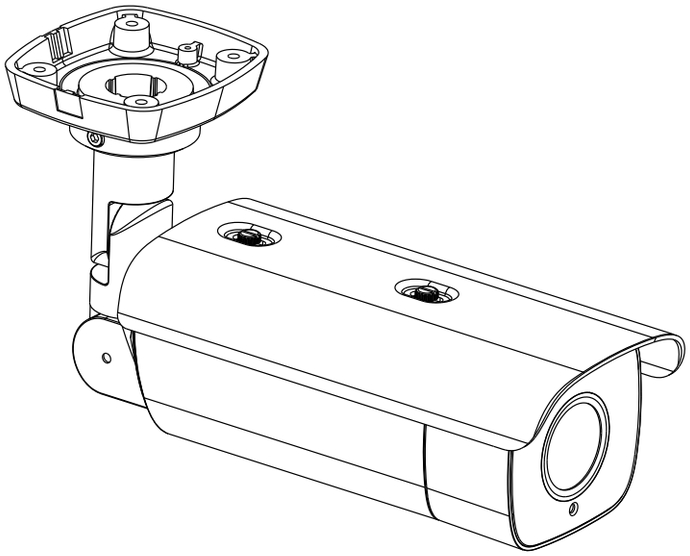

带支架系列

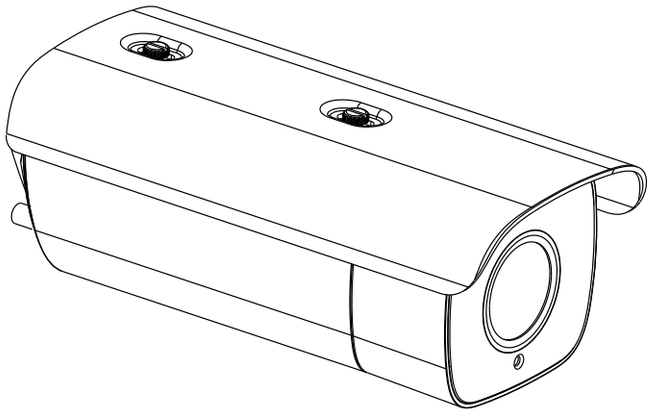

不带支架系列

设备尺寸：

- 不带支架系列设备尺寸

单位：mm

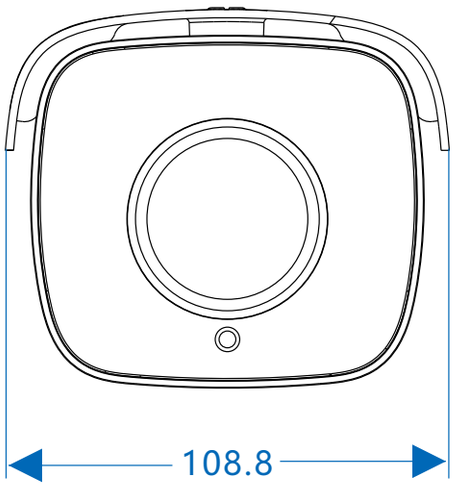

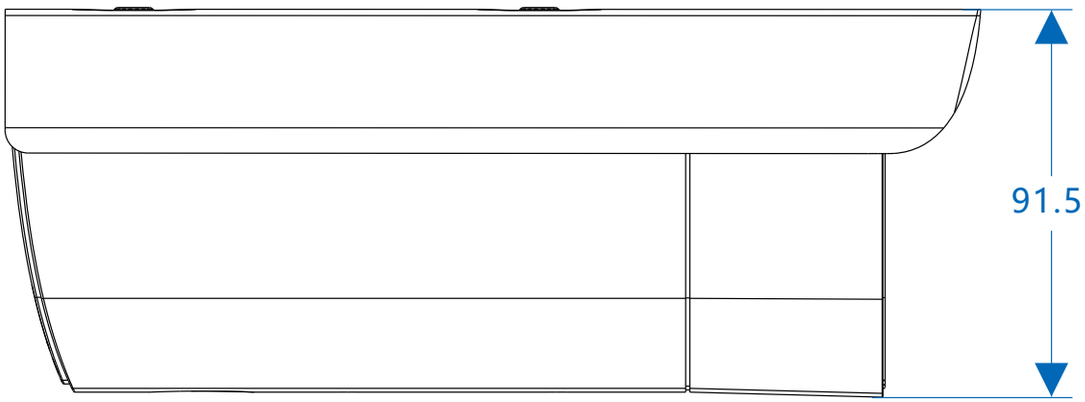

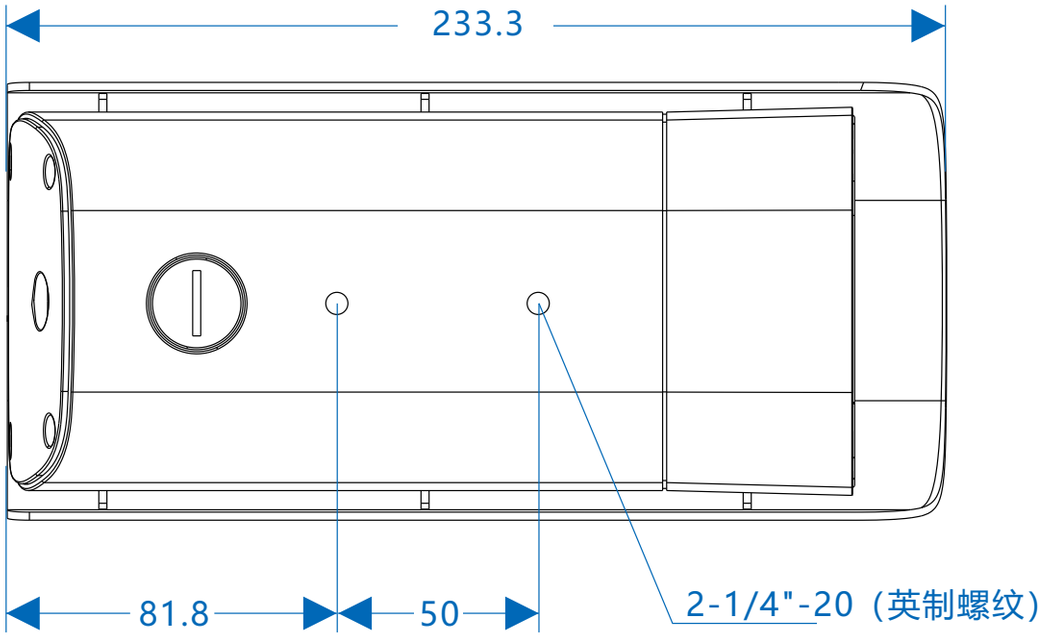

- 带支架系列设备尺寸

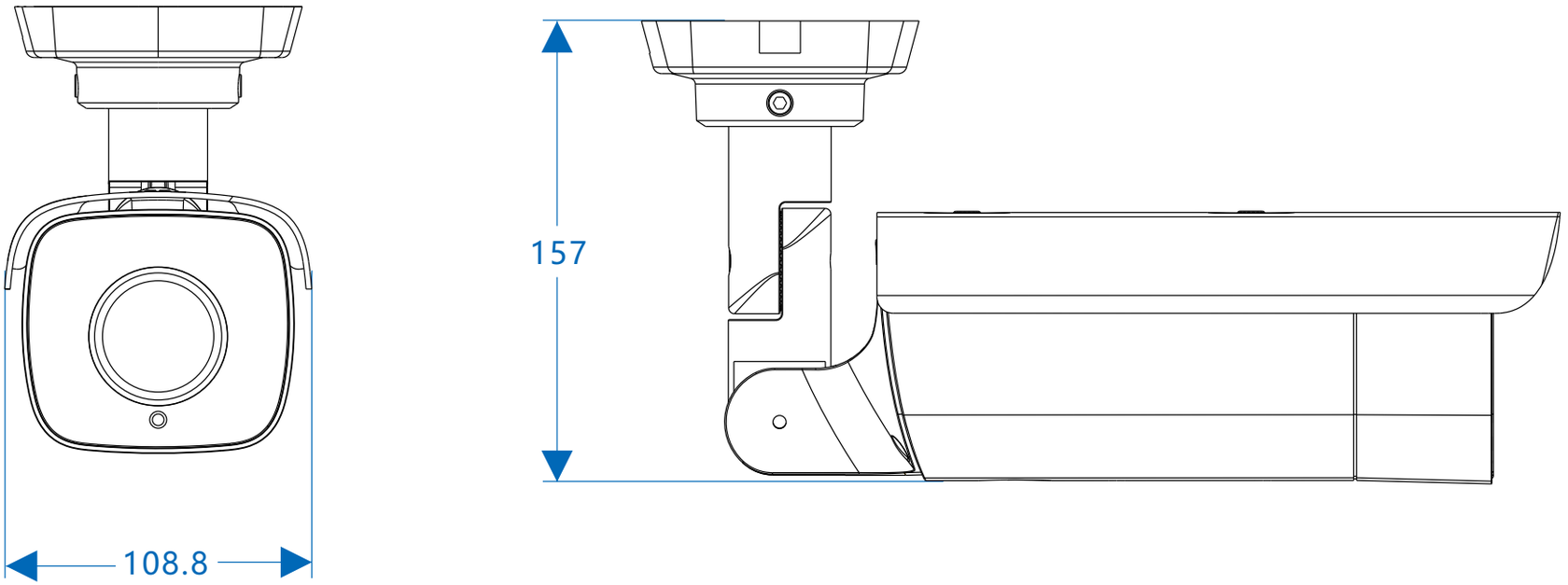

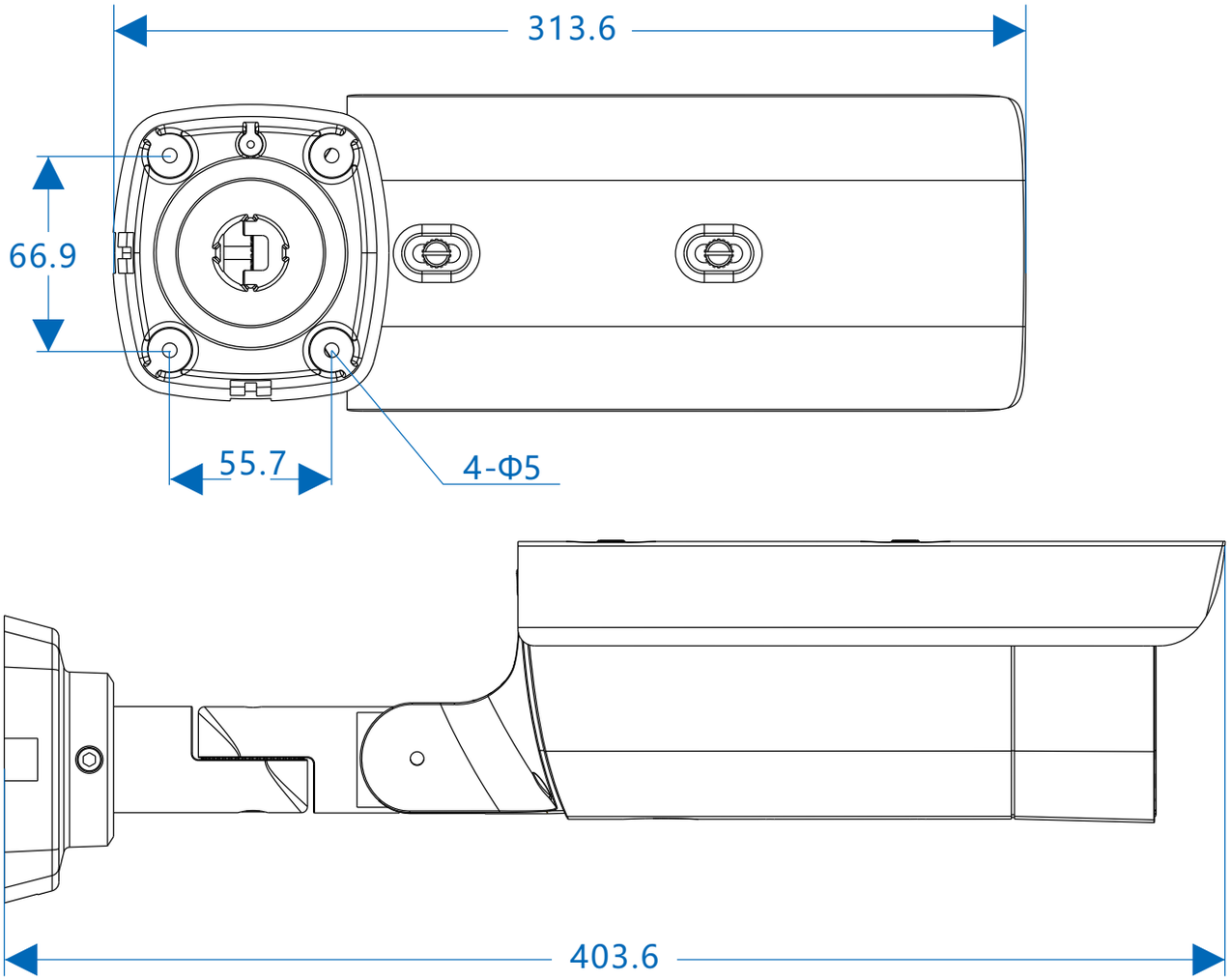

外观部件：

此处以带支架系列设备说明外观部件。

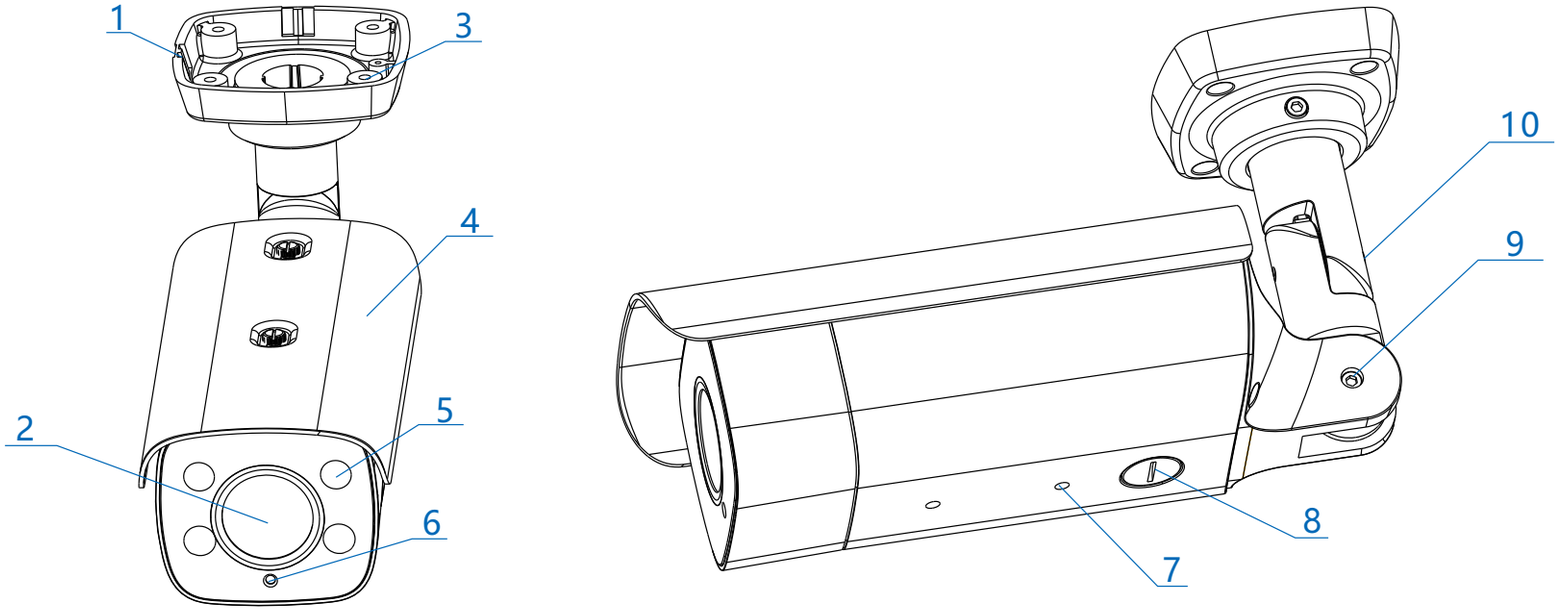

编号	部件名称
1	侧出线孔
2	镜头
3	底座安装螺孔
4	遮阳罩
5	红外灯
6	光敏电阻
7	支架安装螺孔
8	存储卡卡槽
9	支架固定螺钉（垂直方向）
10	支架固定螺钉（水平方向）

尾线：

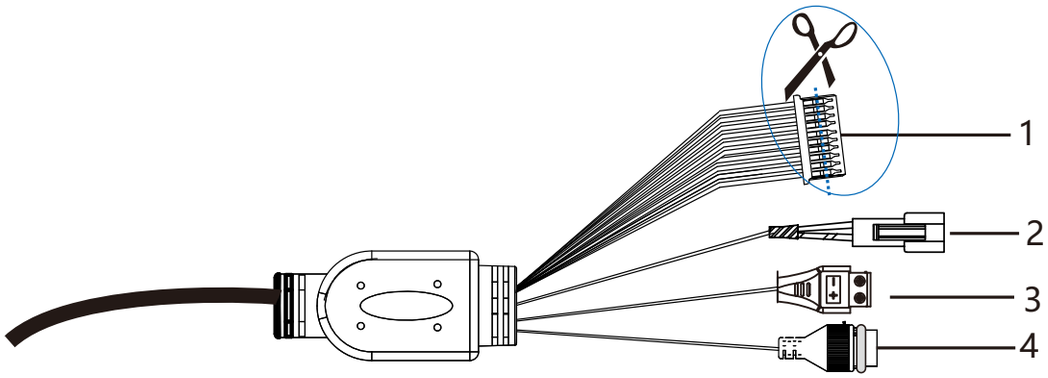

表1 线缆接口介绍

接口	接口名称	功能描述
1	用户线缆组合	包含告警输入/输出，音频输入/输出，RS485串口等
2	视频输出接口	本地视频输出复合视频信号，BNC接口
3	电源接口	连接DC12V电源
4	网络接口	连接交换机等网络接入设备

表2 用户线缆组合接口介绍

接口名称	序号	颜色	接口名称	功能描述
用户线缆组合	1	白/绿	RS485_A	RS485串口，与外界设备交互控制，如控制第三方设备
	2	白/黄	RS485_B	
	3	白/橙	ALARM_OUT 1A	音频输出接口，输出音频信号 可连接的设备：音箱等
	4	白/棕	ALARM_OUT 1B	
	5	白/红	ALARM_IN_GND	告警输入接地
	6	白/黑	ALARM_IN 1	告警输入接口，输入告警信号 可连接的设备：烟感器、声控开关等
	7	浅绿	AUDIO_GND	音频地线接口
	8	粉红	AUDIO_OUT	音频输出接口，输出音频信号 可连接的设备：音箱等
	9	棕	AUDIO_GND	音频地线接口
	10	白	AUDIO_IN_2	音频输入接口，输入音频信号或进行语音对讲 可连接的设备：拾音器等
	11	绿	AUDIO_IN_1	
	12	黄	AUDIO_GND	音频地线接口
	13	黑	NBC1_GND	视频地线接口
	14	白	BNC1	视频输出接口

【说明】告警输出ALARM_OUT 1A和ALARM_OUT 1B不分正负极，组成一路告警输出。

四 设备安装

本系列摄像机，部分型号自带支架，部分型号需要用户自行准备安装支架。

安装TF卡（可选，部分型号支持）

此处以不带支架系列说明TF卡安装步骤，带支架系列TF卡安装方式相同。
设备安装存储卡后支持图片告警抓拍和录像存储。存储卡安装步骤如图。

【说明】TF卡容量最大支持256G，插入TF卡后，不建议对其进行热插拔。

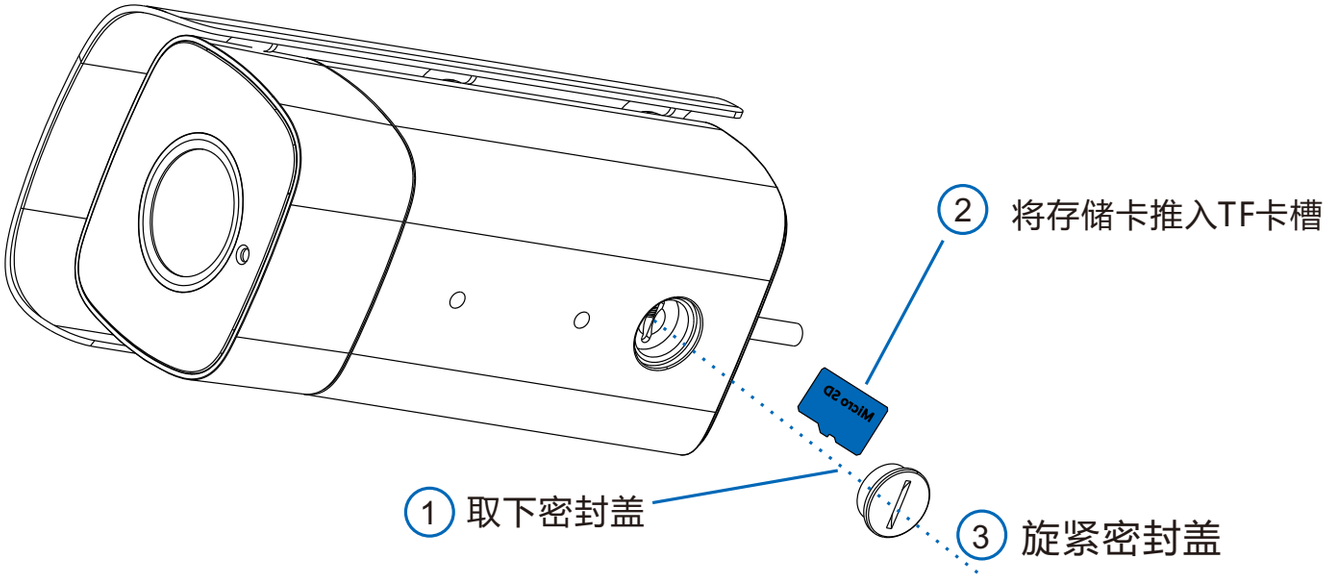

带支架型号安装方法

1) 安装面打孔。取出包装箱中的安装贴纸贴在安装面上。根据贴纸所示的打孔位置在墙面打孔，将四颗膨胀管完全塞入到安装孔中。

如果在安装线缆时采用顶部出线的方式，还需要在墙面打一个线缆出孔开口。如果采用从侧面出现的方式，需要通过底座上的侧出线孔，将线缆引出。

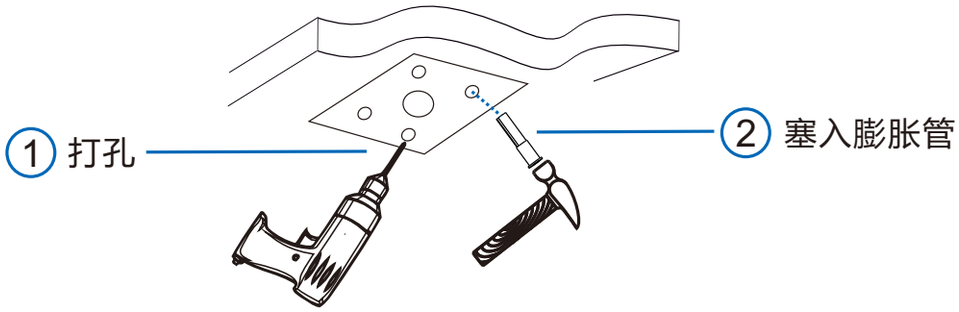

2) 穿线。采用顶部出线时，将线缆穿过安装面；若采用侧面出线的方式，将线缆穿过支架底座上的侧出线孔。

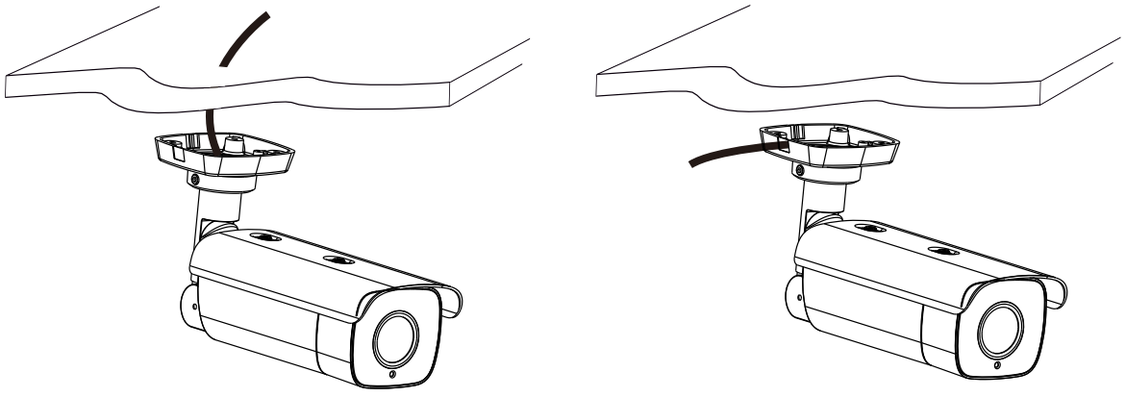

顶部出线　　侧面出线

3) 将设备底座固定在墙面。将设备底座上的四个螺丝固定孔对准安装面上的四个膨胀管，将四颗自攻螺钉穿过底座拧紧到四个膨胀管中，并锁紧，将设备固定在安装面上。

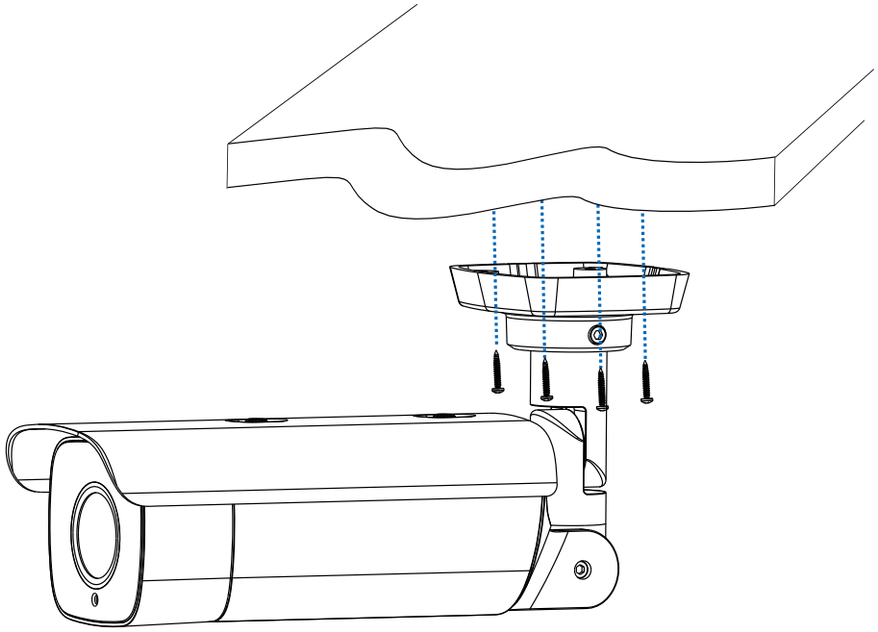

4) 调整镜头的监控方向。拧松支架固定螺钉，手动旋转机身调节垂直和水平监控方向。方向调节好后，拧紧螺钉，最后撕下镜头上的保护膜。

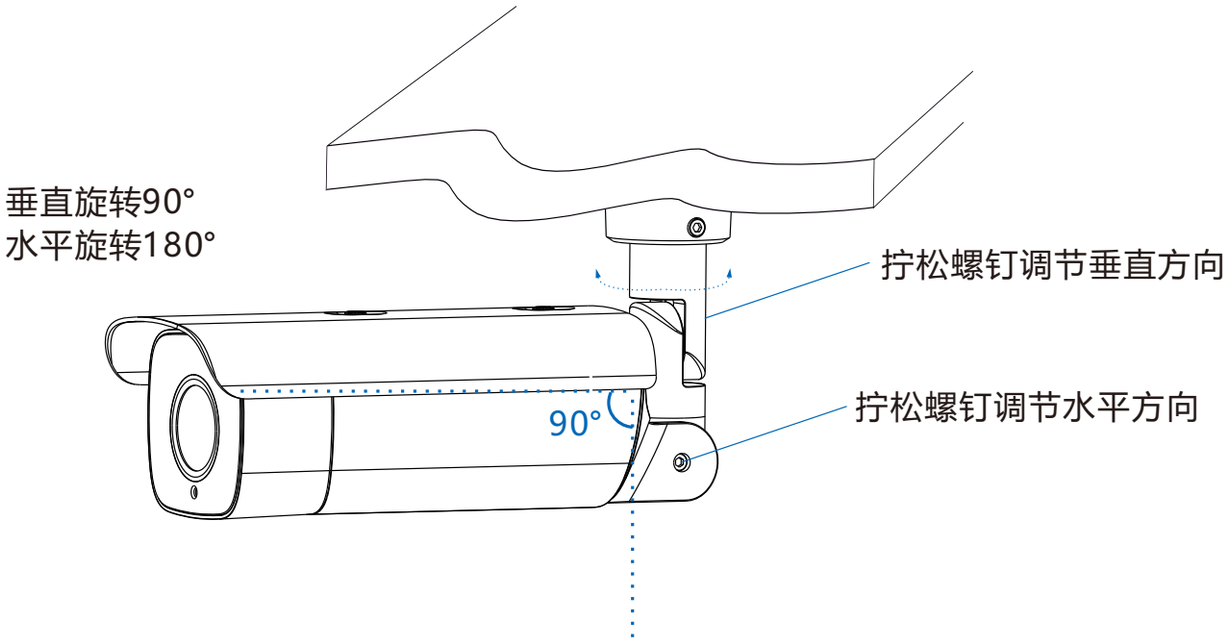

不带支架型号安装方法

不带支架型号支持横杆装支架、吊装支架、和壁装支架安装，支架为选配件，请根据需要进行选购。

- 横杆安装方法

横杆安装需配合万向节进行安装，安装方法如下：

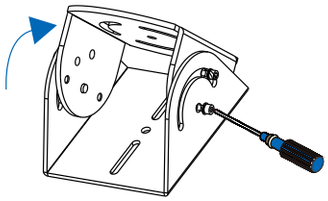

1.拧松万向节螺钉，
调整万向节角度

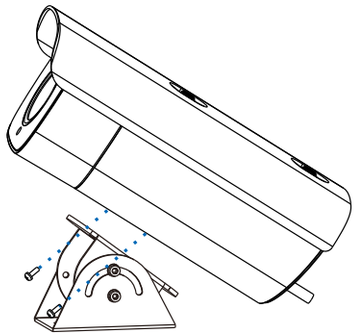

2.将万向节固定在设备
底部的安装板上

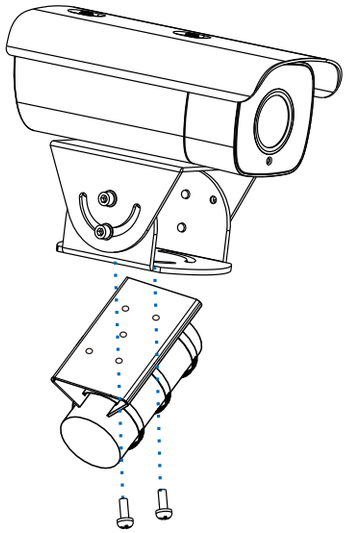

3.将设备固定在横杆上

- 吊装安装方法

吊装支架尺寸如下：

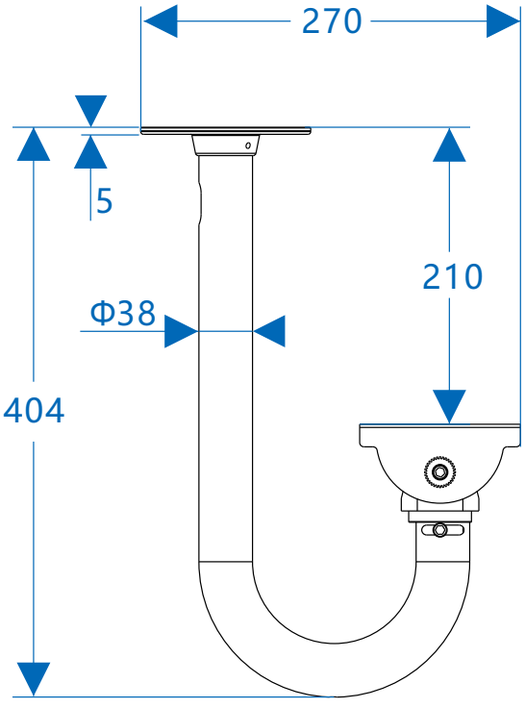

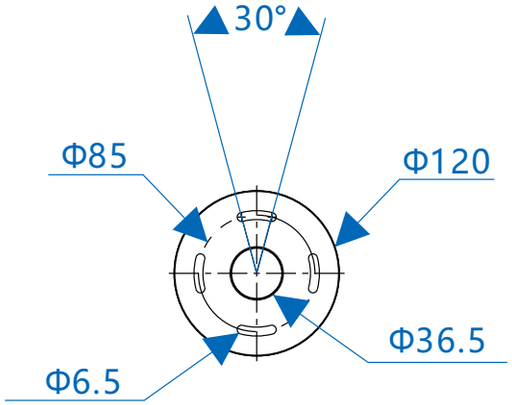

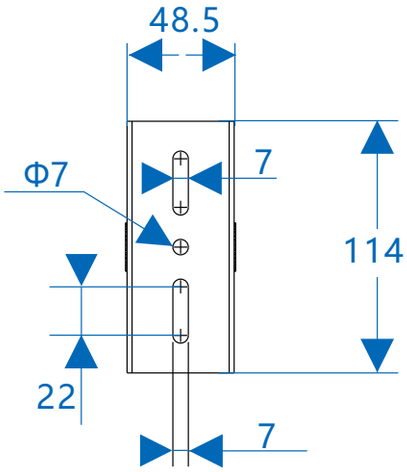

吊装安装方法如下：

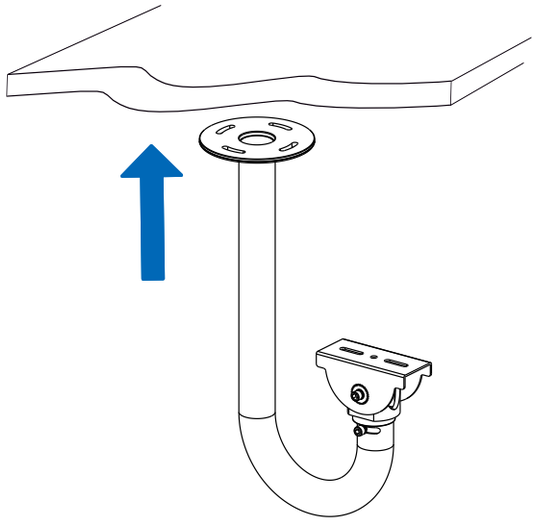

1.将吊装支架固定在天花板上

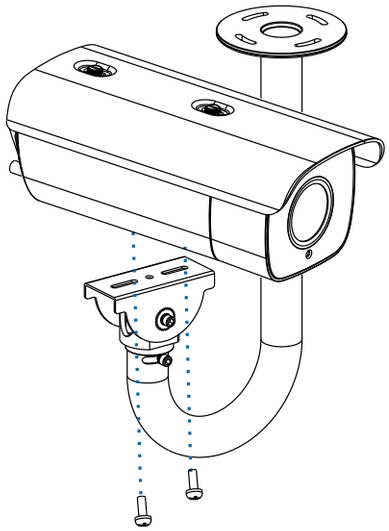

2.将设备固定在吊装支架上

- 壁装安装方法

壁装支架尺寸如下：

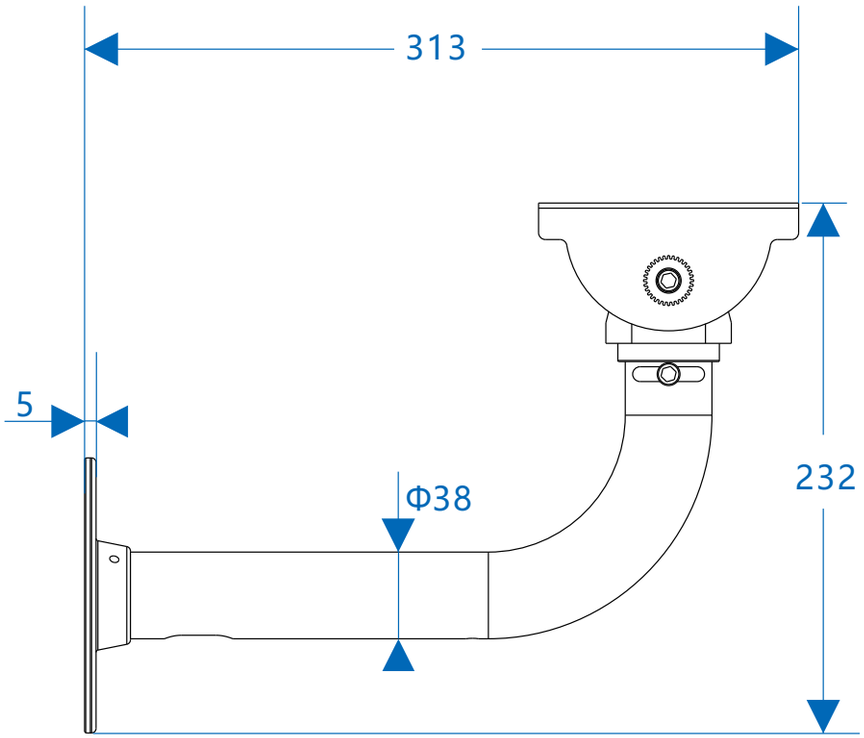

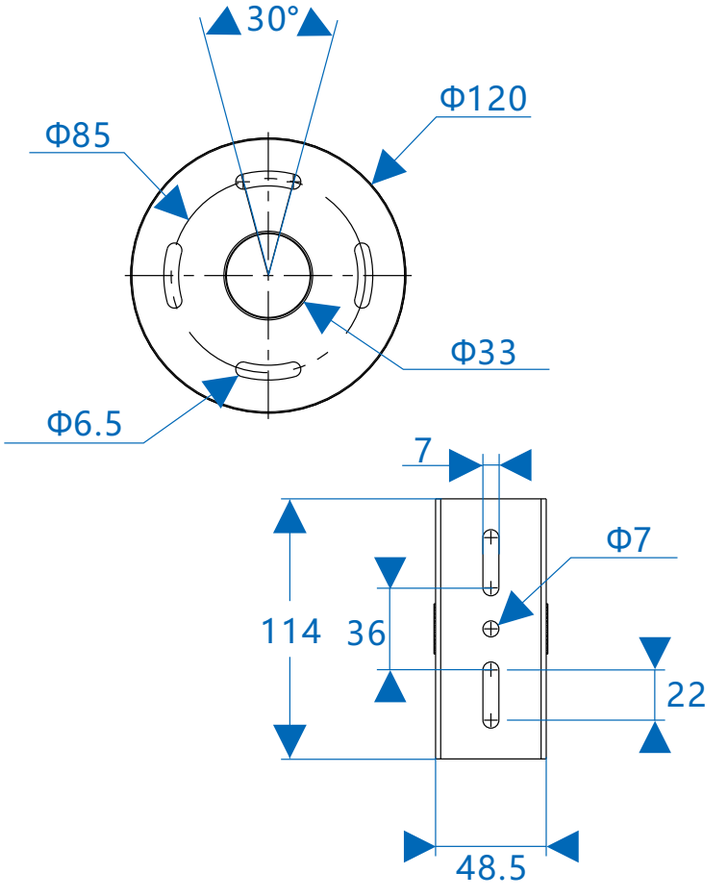

壁装安装方法如下：

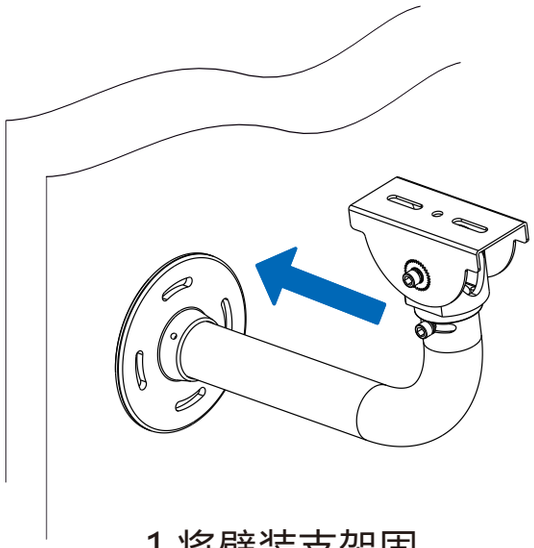

1.将壁装支架固定在墙面

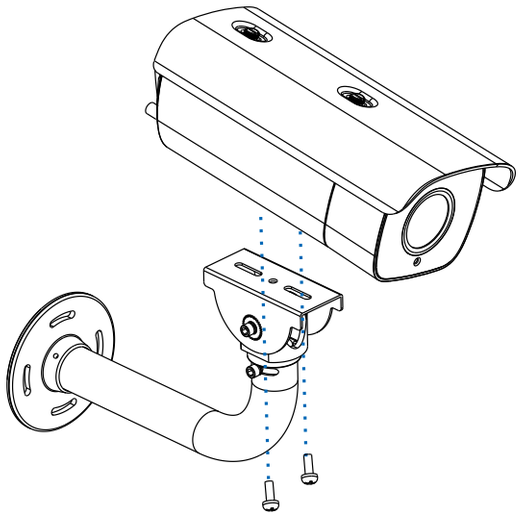

2.将设备固定在壁装支架上

五 登录客户端

1.最低配置和系统环境

- 处理器：3.3GHz酷睿®i3系列及以上或相同性能的其他处理器
- RAM内存：4GB及以上
- 操作系统：WindowsXP操作系统或更高版本
- 浏览器：推荐使用IE内核浏览器，使用其它内核浏览器会影响客户端部分功能的使用
- DirectX：9.0c

2.设备激活

第一次使用时请运行光盘中附带的IPCSearch，在IPCSearch中将显示设备的IP地址、网关等信息。若IPC设备所接入的网络有DHCP服务，DHCP服务器将自动给IPC分配IP地址。

- 批量激活：在IPCSearch中选中设备，点击**批量处理**，在弹出的界面中设置admin用户的密码和找回密码时需要用的邮箱，点击**激活**按钮激活设备。设备将自动重启。
- 单个激活：在IPCSearch中选择设备，单击右键，选择**设备激活**。填写用户名、密码、找回密码时需要用到的邮箱。点击**激活**按钮激活设备。设备将自动重启。

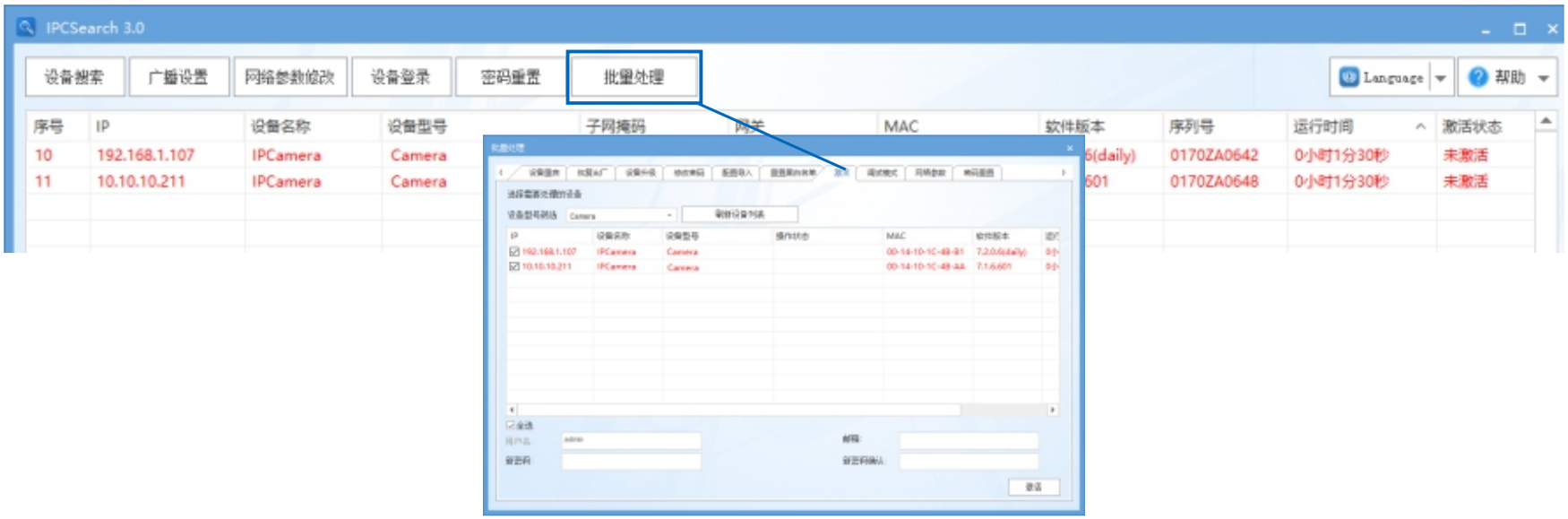

- Web客户端激活：也可以通过Web客户端激活。将PC机与设备设为同一网段，登录Web界面。在界面设置管理员密码和密码恢复邮箱，点击**激活**。

3.修改设备IP

在IPCSearch中选中设备，点击**修改网络参数**，在弹出的界面中配置网络参数。静态分配IP地址时，请选择自定义地址，填写以太网参数。修改参数配置，需要填写管理员用户用户名（admin）及激活设备时所设置的密码。完成IP配置后，设备将自动重启。

4.登录设备

1）在IPCSearch中双击设备或点击**登录设备**，输入用户名和密码，登录Web客户端。

2）登录成功后，下载并安装视频插件（IE内核浏览器）。

3）进入客户端后，直接浏览图像。

【说明】不同型号，浏览界面略有差异，请以实际界面为准。更多客户端说明请参考客户端帮助文档。

调整设备方向，在Web客户端上进行参数调整，直到浏览画面达到预定要求。

附 DC12V线径与传输距离关系表

当线径大小一定, DC 12V电压损耗率低于10%时，不同传输功率推荐的最大传输距离。（对于DC 12V直流供电设备，其最大允许电压损耗率为10%。下面表格中所用线缆均为铜线，铜的电阻率为ρ = 0.0175Ω *mm²/m）

线径 mm / 距离m / 功率W	0.8（20AWG）	1.0(18AWG)	1.25(16AWG)	2.0(12AWG)
5	38（125）	61（199）	96（315）	244（801）
10	19（63）	30（99）	48（157）	122（400）
15	13（42）	20（66）	32（105）	81（267）
20	10（31）	15（50）	24（79）	61（200）
25	8（25）	12（40）	19（63）	49（160）
30	6（21）	10（33）	16（52）	41（133）
35	5（18）	9（28）	14（45）	35（114）
40	5（16）	8（25）	12（39）	31（100）
45	4（14）	7（22）	11（35）	27（89）
50	4（13）	6（20）	10（31）	24（80）
55	3（11）	6（18）	9（29）	22（73）
60	3（10）	5（17）	8（26）	20（67）
65	注1	5（15）	7（24）	19（62）
70	注1	4（14）	7（22）	17（57）
75	注1	4（13）	6（21）	16（53）
80	注1	4（12）	6（20）	15（50）
85	注1	4（12）	6（19）	14（47）
90	注1	3（11）	5（17）	14（44）
95	注1	3（10）	5（17）	13（42）
100	注1	3（10）	5（16）	12（40）

【备注】1.传输功率超过60W， 需要用1.0（18AWG）或以上线径。

2.线径要求适用于单根、实心、圆形的铜线，多股绞线的电缆AWG 值是由所有线的总横截面积决定。

保修说明

本保修卡适用于您购买的本公司系列产品。

1.免费保修期一年（仅限中国大陆地区，中国大陆以外地区请参考英文说明）。

2.凡保修期内，由于本产品自身引起的故障，请与公司售后服务部联系。

3.保修时我们将使用您的保修卡信息，请认真填写。

4.以下情况，属于有偿保修范围：

-人为原因造成的设备故障

-因使用环境不符合本产品要求造成的故障

-因不可抗力造成的产品损坏

-无保修卡

-已过免费保修期

用户信息

用户名称：

详细地址：

传真：　　电话：

邮箱：　　邮编：

产品名称：

产品型号：

购买日期：